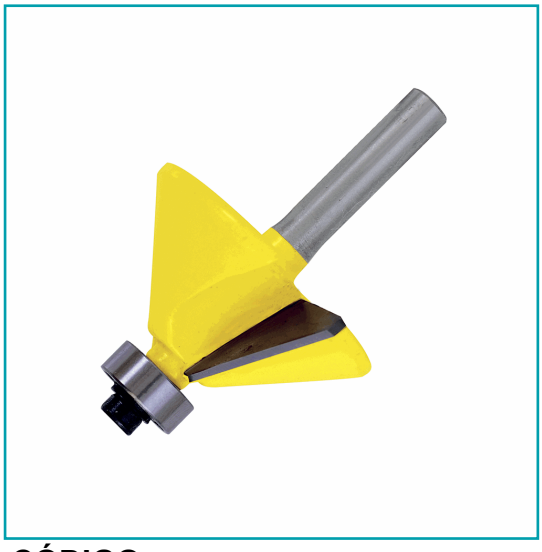

FICHA TÉCNICA

Mecha Para Router Chaflán Con Balero 1-1/4X1/2 Surtek

CÓDIGO:
P0047-119267

***Nombre:** Mecha para router chaflán con balero	**Alto paquete cm:** 4
Caja Master: 1	**Código de Barras:** 660731192674
Código de producto: P0047-119267	**EAN o UPC:** 660731192674
Fondo (Paquete) cm: 7.8	**Garantía:** Sin garantía
Incluye: broca	**Largo (Paquete) cm:** 13.5
Marca: Surtek	**Peso (Kg):** 0.061
Tipo: Puntas para router y motortool	

INFORMACIÓN ADICIONAL
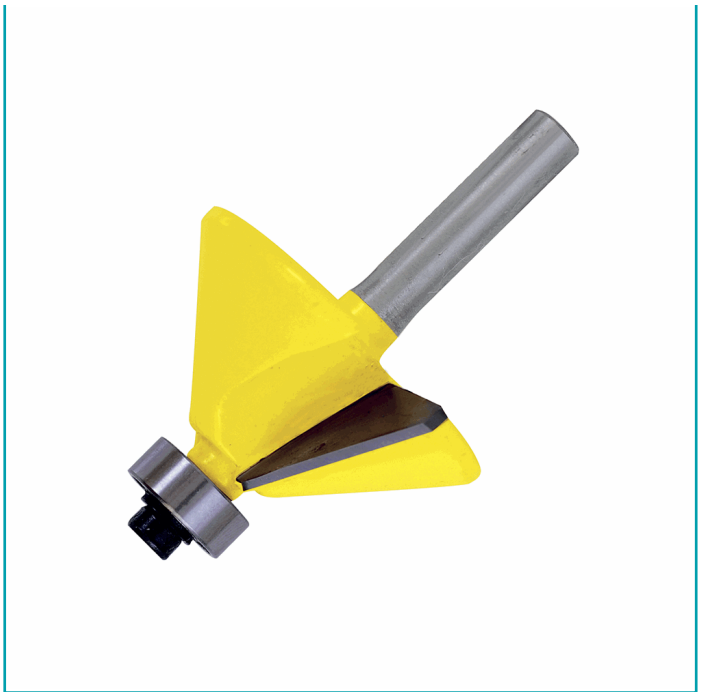
-Zanco De 1/4""
-Con Balero
-Medida De 1 1/4"" X 1/2"", 45° -Medida: 1 1/4"" X 1/2"", 45°
-Tipo: Router Chaflán Con Balero
-Zanco: 1/4""
Contenido Incluye: Broca