FICHA TÉCNICA

Rejilla Grating 38X38X38Mm Fibra Vidrio Amarilla Antiresbalante 1.220 X 2.440 M. Pisos Industriales. Superficie Concava. Frp

CÓDIGO:
PLANCHA-GRATING-FIBRAVIDRIO

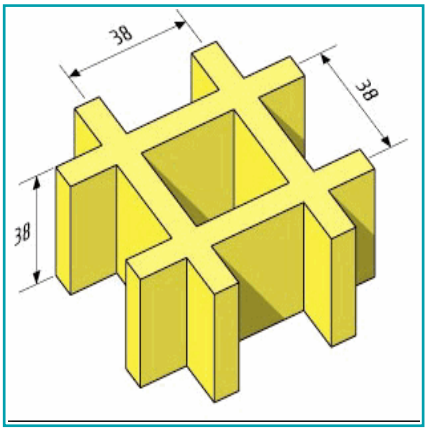

¿Dónde usarlo?: Ideales para su instalación en áreas intervenidas por el paso de tuberías, conductos, confinamiento de áreas, etc.

Alto (cm): 3.8 cm

Características: Pisos industriales. 65% de Superficie abierta

Características 2: Superficie cóncava. FRP

Características 3: Color incorporado, alta durabilidad, liviana, bajo costo, y termoestable

Certificaciones: ASTM E84 Clase 1, 25 o menor

Código de producto: PLANCHA-GRATING-FIBRAVIDRIO

Color: Amarillo

Espesor: 5.3 mm

Marca: CARBONE

Material: Fibra de Vidrio

Materiales: Compuesto de FRP 70% Resina 30% Fibra

Medida: Cuadros: 38x38x38MM; Malla: 38 x 39mm

Medida 2: Plancha: 1.220 x 2.440 m (4 x8 pies)

Medida 3: Dimensión nominal 1.0 x 4.0 m / 1.0x2.0 m / 1.2x3.6 m

Observaciones: Deformación admisible considerada es de un 0,5% de la distancia entre apoyos, con un máximo de 6mm. Las parrillas se consideran simplemente apoyadas en dos de sus extremos opuestos

Para Uso: Variadas aplicaciones (pisos, pasarelas, plataformas, rampas, pasadizos, peldaños, etc.).

Peso (Kg): 23.57 Kg

Peso por metro: 19.5 Kg/m2

Procedencia: Importado

Recomendaciones: Peso específico 70% más liviano que el acero. Se recomienda instalación de las pletinas estructurales en sentido perpendicular a la estructura de apoyo.

Resiste: Posee resistencia a la corrosión moderada, al fuego, mecánica y dieléctrico

Se vende por: Unidad

Tipo: Opción Fibra vidrio amarilla

Usos: Industrial

INFORMACIÓN ADICIONAL

Rejilla Grating 38X38X38Mm Fibra Vidrio Amarilla Antiresbalante 1.220 X 2.440 M. Pisos Industriales. Superficie Concava. Frp

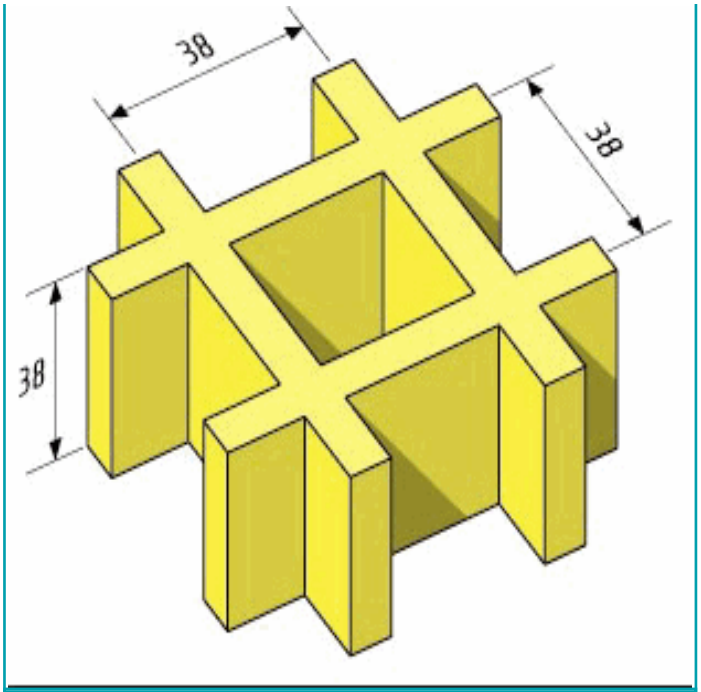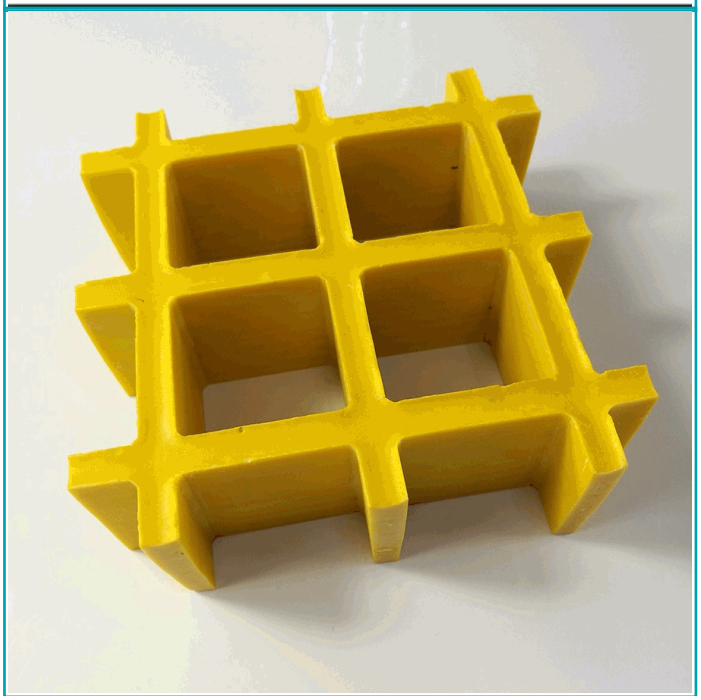
38
38
38