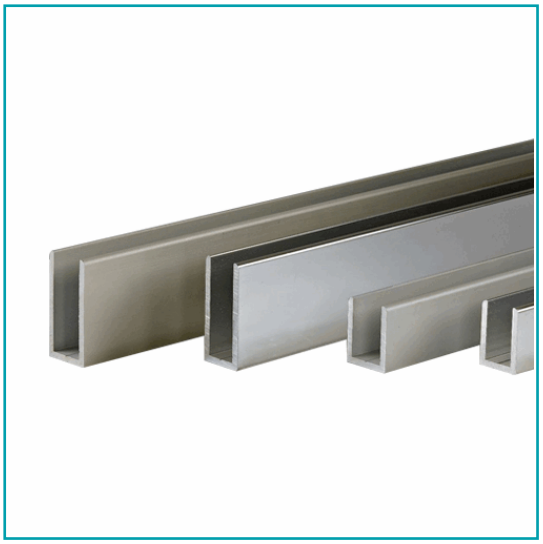

## FICHA TÉCNICA

U-Channel Vidrio De 10 - 12 Mm De Aluminio. Alto 40 Mm. Largo De 3.5 M. Acabado Satinado

**CÓDIGO:**
**S041IM-UAL(40X17)SAT**

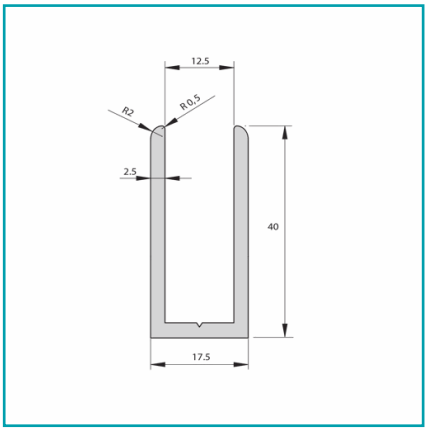

| | |
|---|---|
| **¿Dónde usarlo?:** Para aplicaciones de uso arquitectónico | **Acabado:** Satinado |
| **Alto (cm):** 4 cm | **Ancho (cm):** 1.25 cm ancho interno / 1.75 cm ancho externo |
| **Capacidad:** Vidrios de 10 - 12 mm de espesor | **Características:** Apariencia inoxidable |
| **Características 2:** Curvatura superior Ø 0.5 mm | **Características 3:** Vena guia para facil instalacion y/o atornillado |
| **Código de producto:** S041IM-UAL(40X17)SAT | **Color:** Aluminio |
| **Espesor:** 2.5 mm | **Longitud:** 3.5 mts |
| **Marca:** CARBONE | **Material:** Aluminio |
| **Medida:** Ancho interno de 12.5 mm | **Medida 2:** Ancho externo de 17.5 mm |
| **Medida 3:** 40 mm de Alto | **Para Uso:** Para baños , fachadas y trabajos con vidrios temperado |
| **Peso (Kg):** 1.985kg | **Procedencia:** Importado |
| **Se vende por:** Unidad | **Tipo:** U-channels |
| **Usos:** Casa/ Oficina | |

## INFORMACIÓN ADICIONAL

U-Channel Vidrio De 10 - 12 Mm De Aluminio. Alto 40 Mm. Largo De 3.5 M. Acabado Satinado

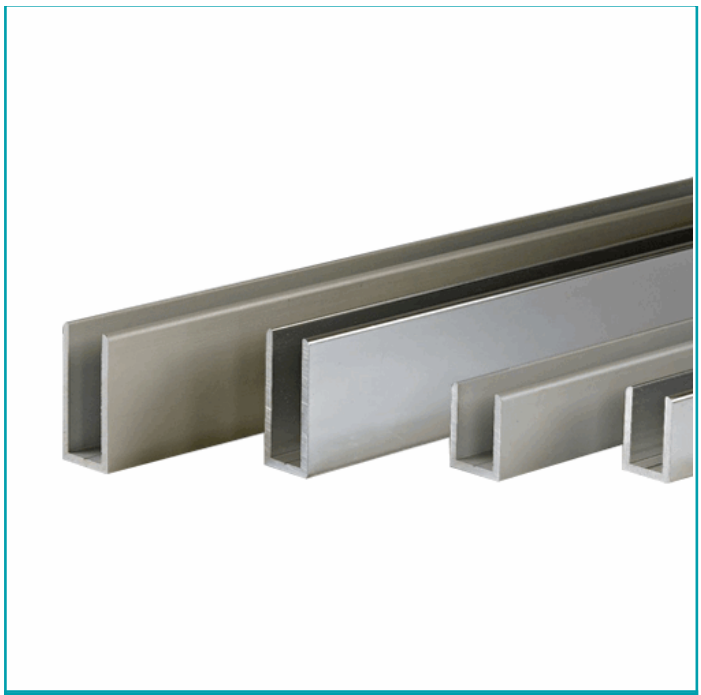

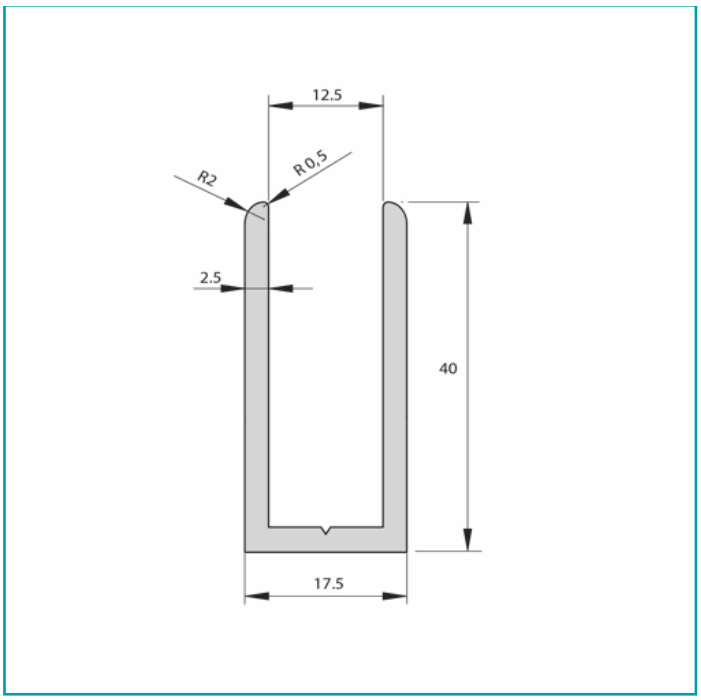
12.5
R2
R0,5
2.5
40
17.5