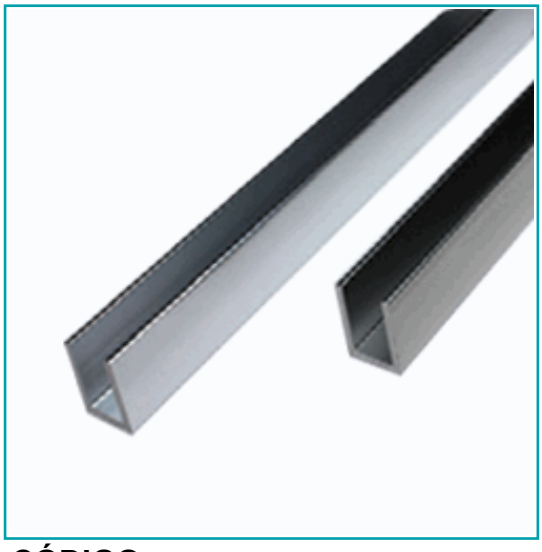

FICHA TÉCNICA

U-Channel Vidrio De 8 Mm De Aluminio. Alto 18 Mm. Largo De 3 M. Acabado Satinado

CÓDIGO:
S091 IM-UAL(18X8)SAT

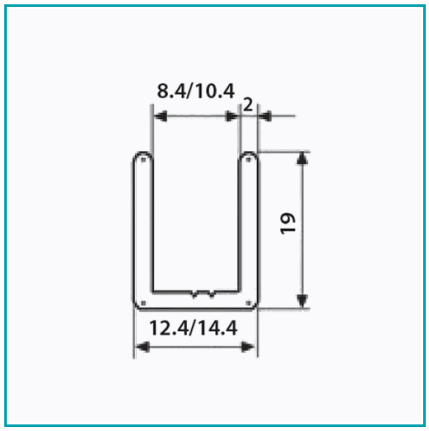

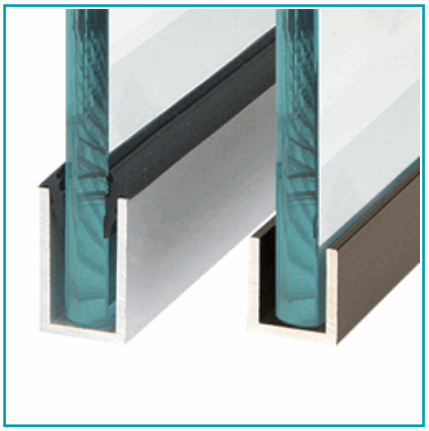

Código de producto: S091 IM-UAL(18X8)SAT	**Marca:** CARBONE
Peso (Kg): 0.675 Kg	**Tipo:** U-channels

INFORMACIÓN ADICIONAL

U-Channel Vidrio De 8 Mm De Aluminio. Alto 18 Mm. Largo De 3 M. Acabado Satinado

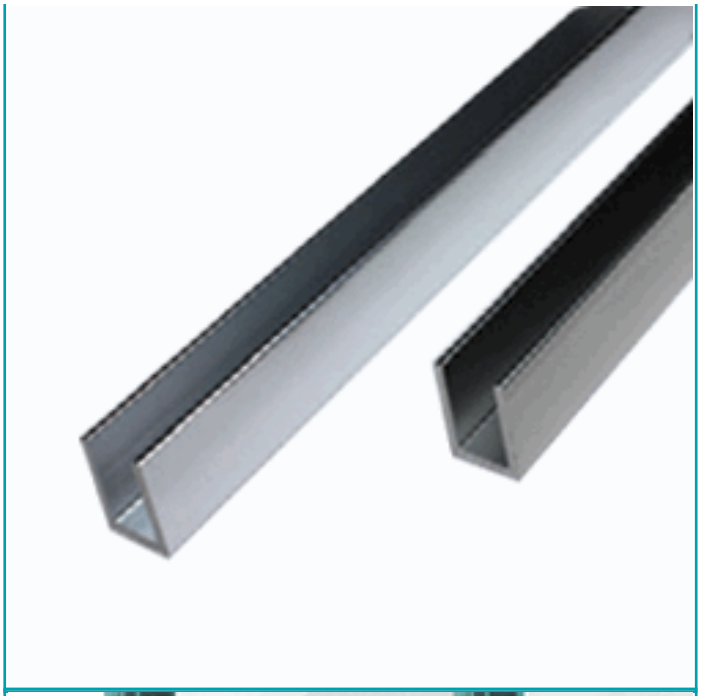

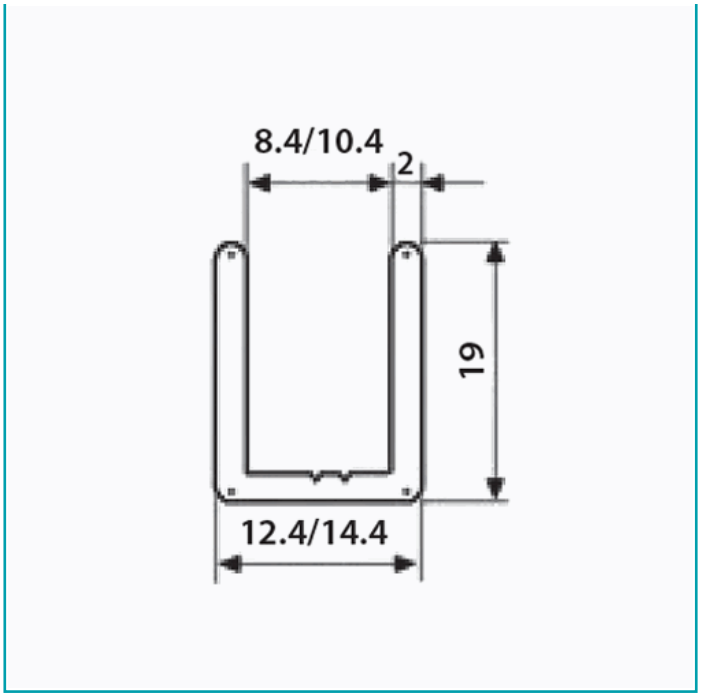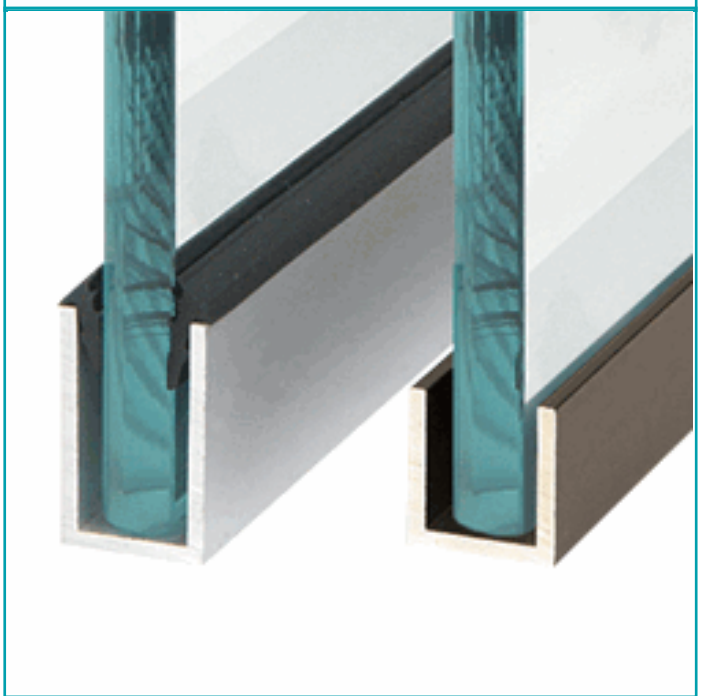
8.4/10.4
2
19
12.4/14.4