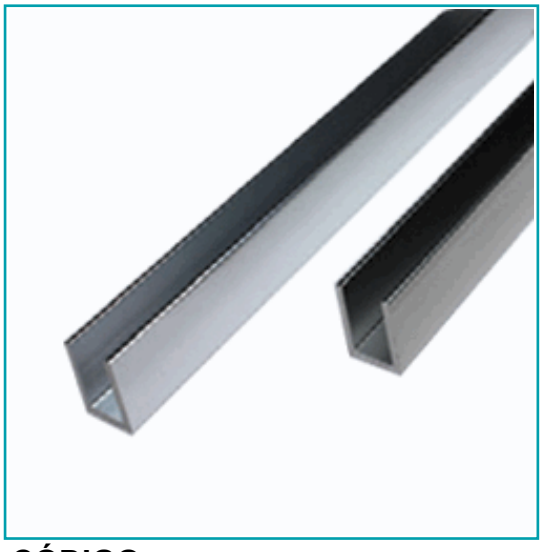

FICHA TÉCNICA

U-Channel Vidrio De 8 Mm De Aluminio. Alto 18 Mm. Largo De 3 M. Acabado Brillante

CÓDIGO:
S094 IM-UAL(18X8)POL

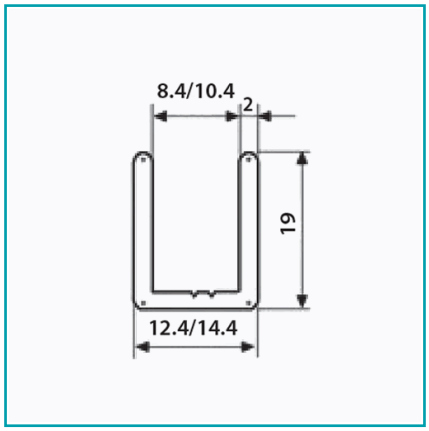

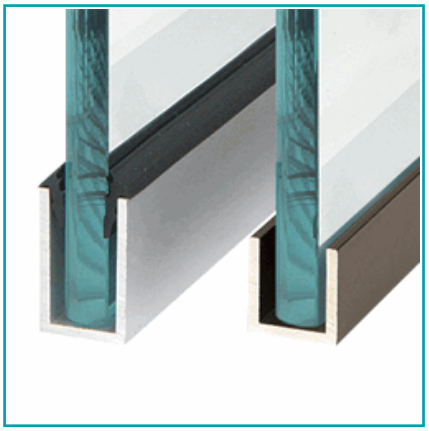

***Nombre:** U-Channel	**¿Dónde usarlo?:** Para aplicaciones de uso arquitectónico
Acabado: Brillante	**Alto (cm):** 1.9 cm
Ancho (cm): 1.24 - 1.44 cm; Ancho lado: 0.2 cm; Ancho interno: 1.04 cm	**Cantidad x Empaque:** 1
Capacidad: Vidrios de 8 - 10 mm.	**Características:** Vena: guia para facil instalacion y/o atornillado.
Código de producto: S094 IM-UAL(18X8)POL	**Color:** Acero inoxidable
Longitud: 3m	**Marca:** CARBONE
Material: Aluminio 6063 T5	**Peso (Kg):** 0.702 Kg
Procedencia: Importado	**Se vende por:** Unidad
Tipo: U-channels	**Usos:** Construcción

INFORMACIÓN ADICIONAL

U-Channel Vidrio De 8 Mm De Aluminio. Alto 18 Mm. Largo De 3 M. Acabado Brillante

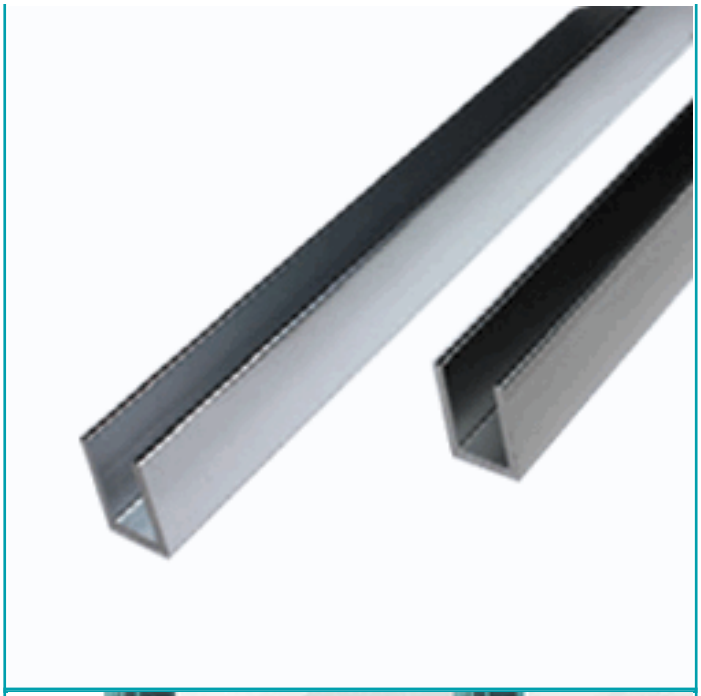

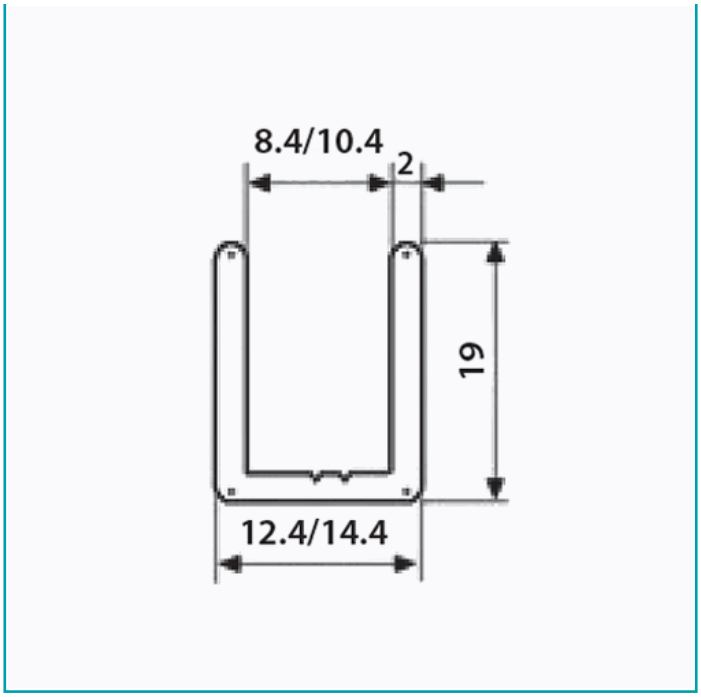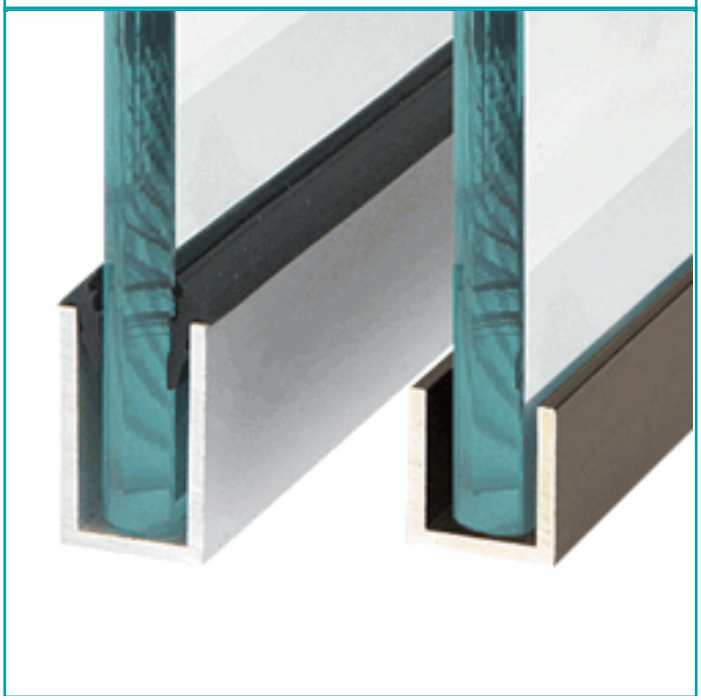
8.4/10.4
2
19
12.4/14.4