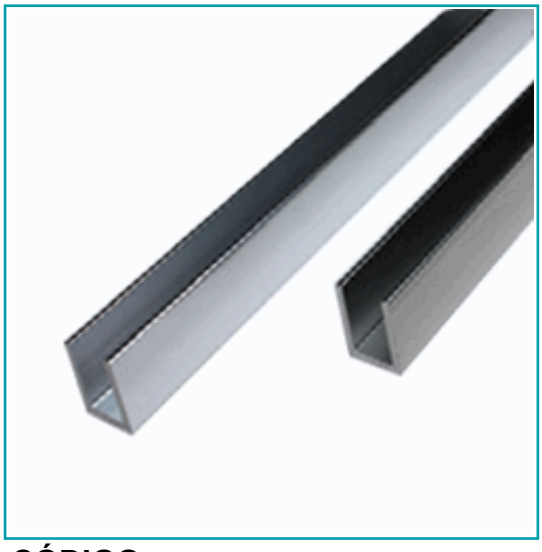

FICHA TÉCNICA

U-Channel Vidrio De 12 Mm De Aluminio. Alto 20 Mm. Largo De 3 M. Acabado Brillante

CÓDIGO:
S14IM-UAL(20X12)POL

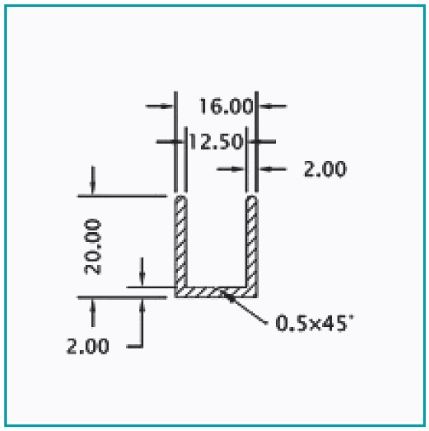

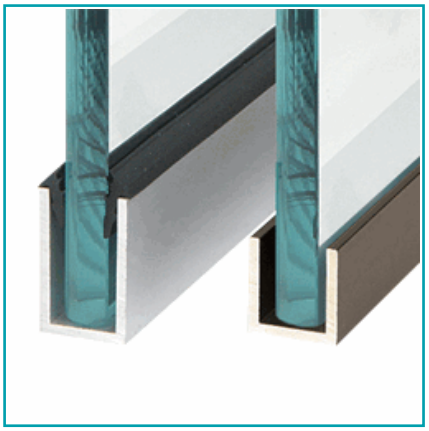

***Nombre:** U channel en aluminio con apariencia inoxidable	**¿Dónde usarlo?:** Para su uso en proyectos arquitectónicos, construcción y varios
Acabado: Brillante	**Alto (cm):** 2.0 cm
Ancho (cm): 1.6 cm, Ancho Lado: 0.2 cm; Ancho interno: 1.25 cm	**Cantidad x Empaque:** 1
Capacidad: Vidrios de 12 mm de espesor.	**Características:** Vena: guía para fácil instalación y/o atornillado.
Código de producto: S14IM-UAL(20X12)POL	**Color:** Acero inoxidable
Especificaciones: Aleación 6063 T5	**Longitud:** 3 m
Marca: CARBONE	**Material:** Aluminio
Peso (Kg): 0.8kg	**Procedencia:** Unidad
Se vende por: Unidad	**Tipo:** U-channels

INFORMACIÓN ADICIONAL

U-Channel Vidrio De 12 Mm De Aluminio. Alto 20 Mm. Largo De 3 M. Acabado Brillante

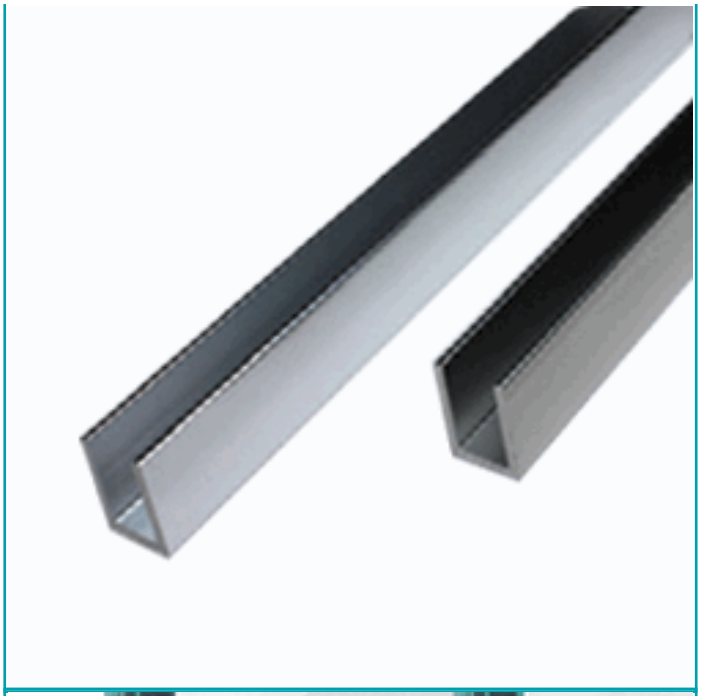

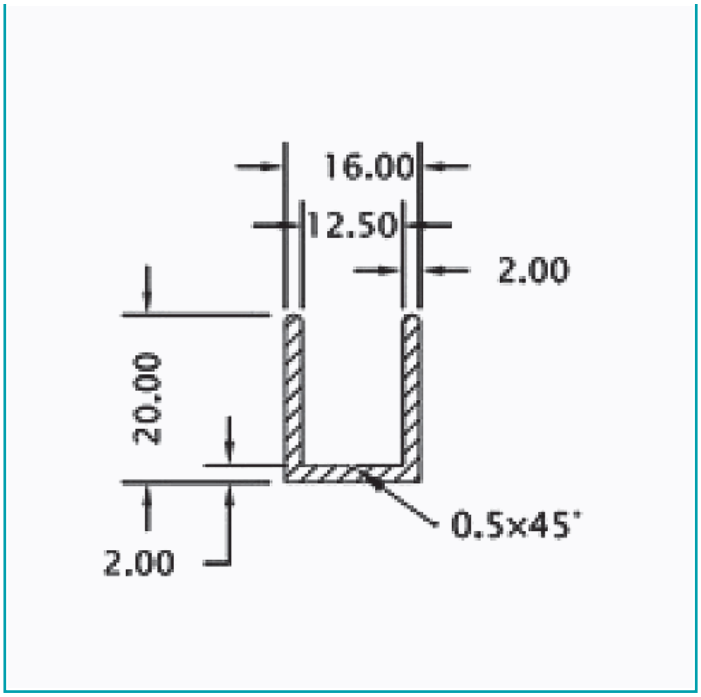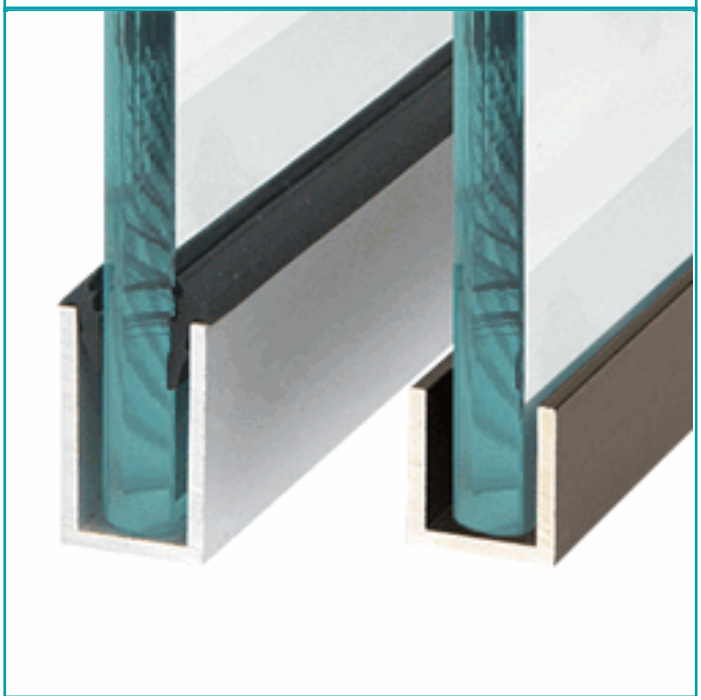
16.00
12.50
2.00
20.00
2.00
0.5x45°