FICHA TÉCNICA

Cerradura De Manigueta Con Recibidor. Brillante

CÓDIGO:
S34 IM-L-2(POL)

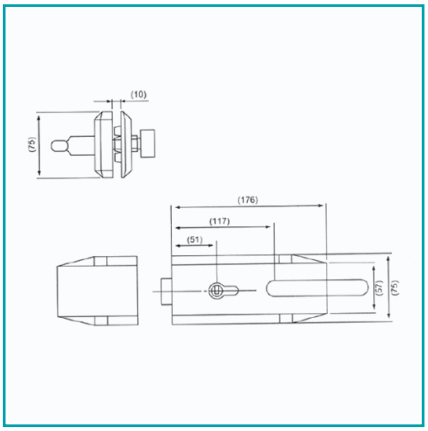

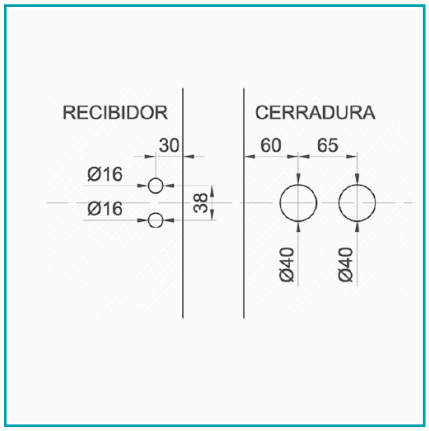

Código de producto: S34 IM-L-2(POL)	**Marca:** CARBONE
Peso (Kg): 1.948	**Tipo:** Cerraduras

INFORMACIÓN ADICIONAL

Cerradura De Manigueta Con Recibidor. Brillante

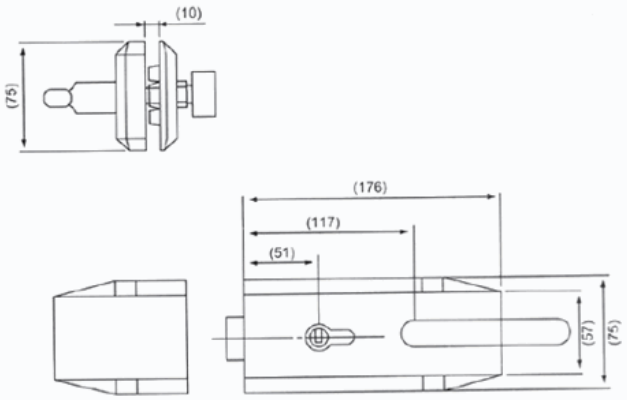
(10)
(75)
(176)
(117)
(51)
(57)
(75)

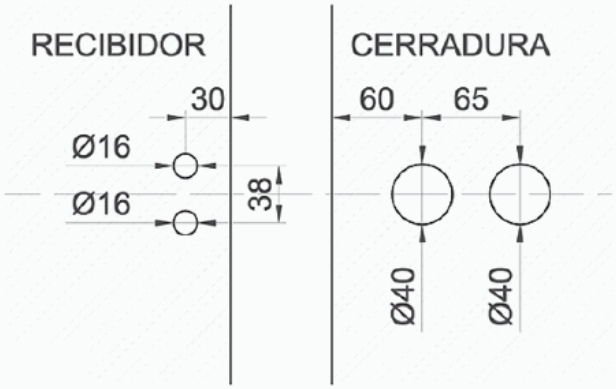
RECIBIDOR
CERRADURA
30
60
65
Ø16
Ø16
38
Ø40
Ø40