FICHA TÉCNICA

Conector De Aleta Con Soporte Para Cielo Razo Y Piso. Satinado

CÓDIGO:
SA-C1-SSS

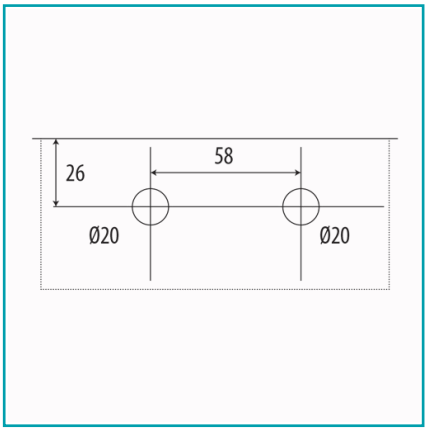

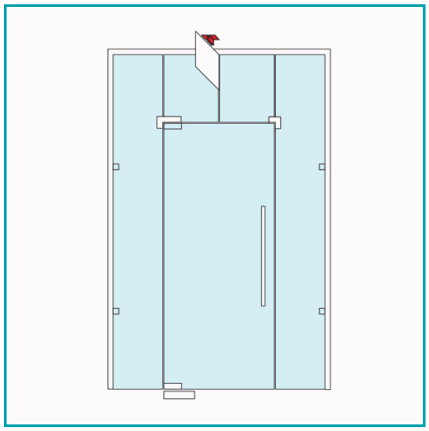

Código de producto: SA-C1-SSS	**Marca:** CARBONE
Peso (Kg): 0.624	**Tipo:** Conectores - Channels y Fijadores

INFORMACIÓN ADICIONAL

Conector De Aleta Con Soporte Para Cielo Razo Y Piso. Satinado

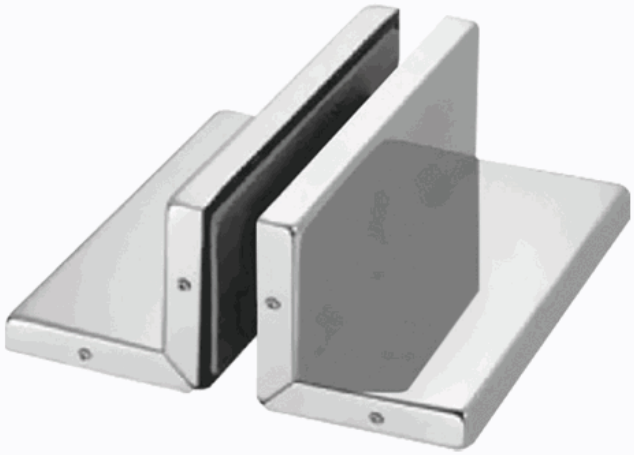

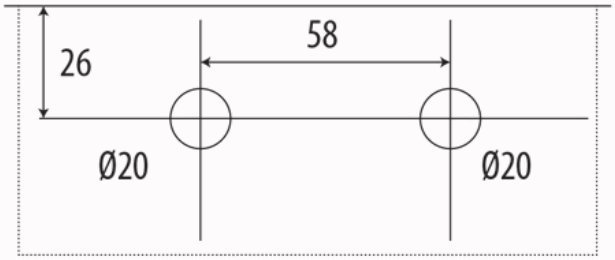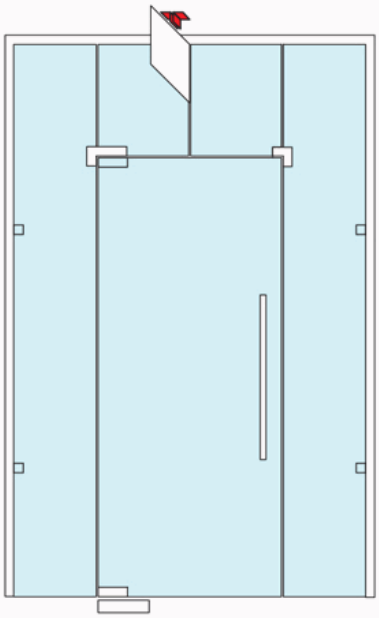
26
58
Ø20
Ø20