FICHA TÉCNICA

Zocalo 80Mmx3Mt Acero Inox. Covertores Acero Inox304.Sist De Bloques. No Requiere Saques.Incluye 2 Tapas. Para 8-10-12Mm.Brill

CÓDIGO:
SA8500A-14B-PSS

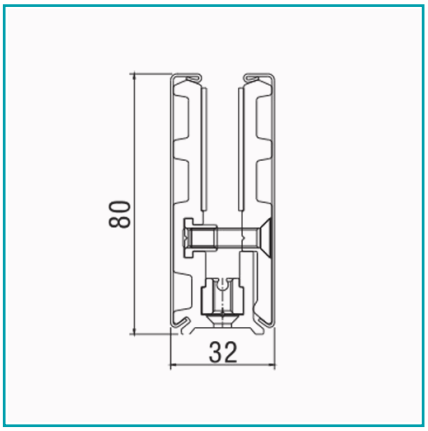

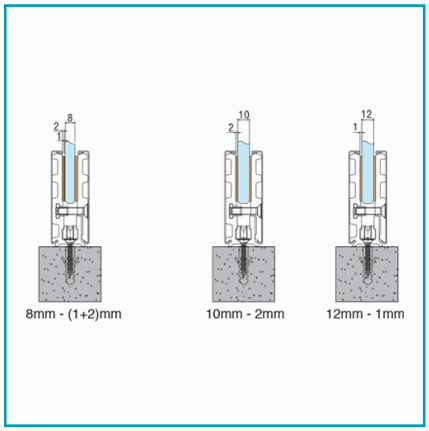

***Nombre:** Zócalo para paños fijos con cobertores de acero inoxidable	**¿Dónde usarlo?:** Sistema ZÓCALOS DE ELITE
Acabado: Brillante	**Alto (cm):** 8.0 cm
Ancho (cm): 3.2 cm	**Cantidad x Empaque:** 1
Código de producto: SA8500A-14B-PSS	**Color:** Acero inoxidable
Longitud: 3 mts	**Marca:** CARBONE
Material: Acero Inoxidable 304	**Observaciones:** No requiere silicón, o perforar el vidrio.
Para Uso:	**Para vidrios de:** 8 - 10 - 12 mm
Peso (Kg): 5.2 Kg	**Procedencia:** Importado
Se vende por: Unidad	**Tipo:** Zócalo Elite Puerta y Paños Fijos
Usos: Construcción	

INFORMACIÓN ADICIONAL

Zocalo 80Mmx3Mt Acero Inox. Covertores Acero Inox304.Sist De Bloques. No Requiere Saques.Incluye 2 Tapas. Para 8-10-12Mm.Brill

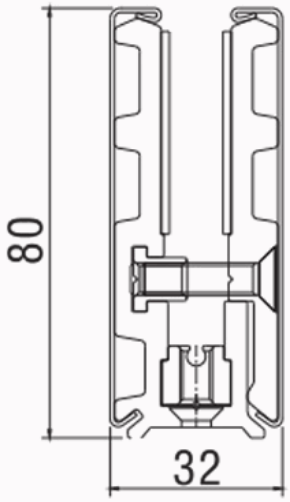

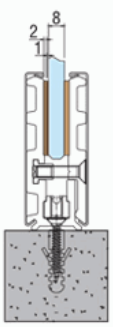

8mm - (1+2)mm

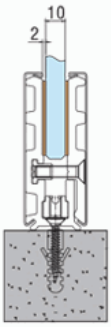

10mm - 2mm

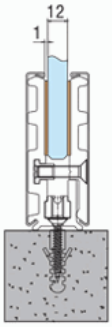
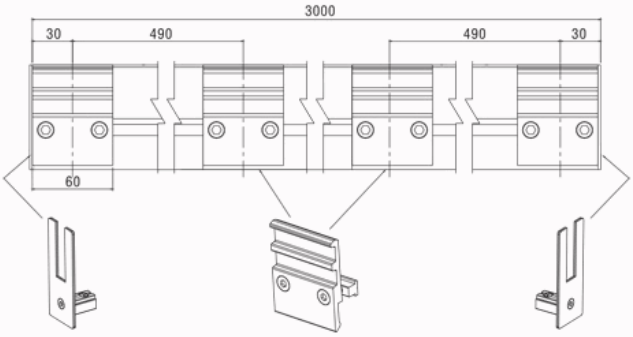
12mm - 1mm