FICHA TÉCNICA

(3 Pzs Blister) Bisagras Para Puerta Tipo Mariposa 4"X3"X 3/32" - 100X72X2.5Mm Blister 3 Pcs Inoxidable 304

CÓDIGO:
SCH10

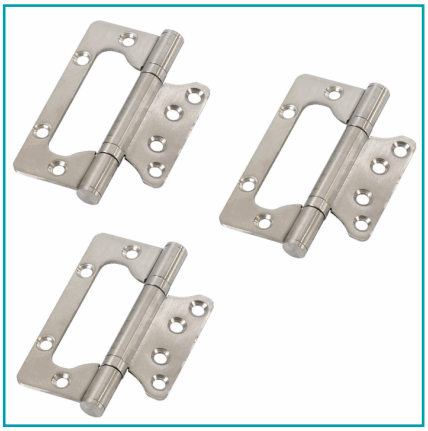

***Nombre:** Bisagra	**¿Dónde usarlo?:** Puertas
Acabado: Satinado	**Cantidad x Empaque:** 3
Características: No ocupa espacio al cerrar la puerta por lo cual se ahorra tener que hacer un saque embutido a la puerta	**Código de Barras:** 6942134030253
Código de producto: SCH10	**Color:** Acero inoxidable
Marca: SCHROEDER	**Material:** Acero Inoxidable 304
Medida: 4"x3"x 3/32"	**Medida 2:** 100x72x2.5mm
Para puertas de: Madera o Metal	**Peso (Kg):** 0 Kg
Peso De Hasta: 100 kg por trio	**Presentación:** Blister
Recomendaciones: Engrase anual para evitar ruido	**Se vende por:** Blister
Tipo: Bisagras y Pivotes	**Usos:** Construcción

INFORMACIÓN ADICIONAL

(3 Pzs Blister) Bisagras Para Puerta Tipo Mariposa 4"X3"X 3/32" - 100X72X2.5Mm Blister 3 Pcs Inoxidable 304

x 3 Pzas

SCHRÖEDER
5 años GARANTIA
SCHRÖEDER
SUS304 HINGE
BISAGRA DE ACERO INOXIDABLE 304
SCH10
4.0"x3.0"x2.5MM
Hinges / Bisagra
BHMA
ANSI
CONT.

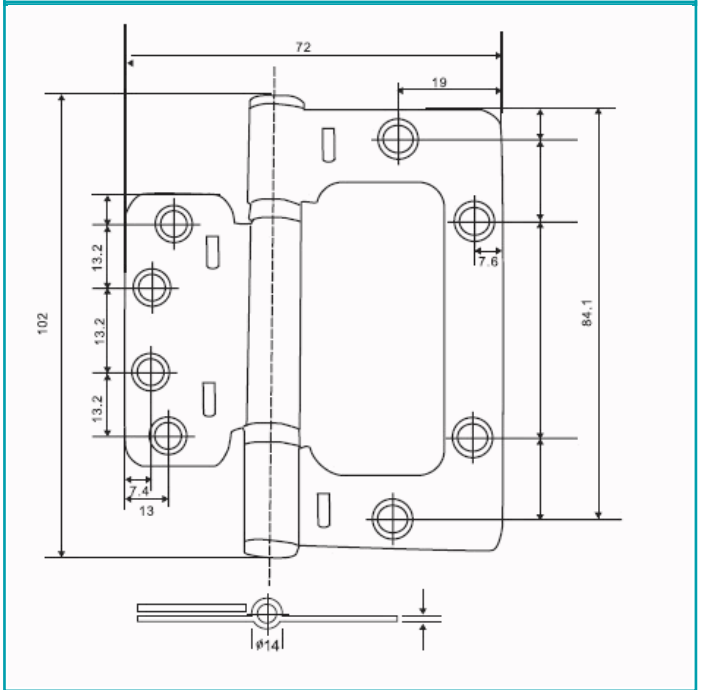
72
19
102
13.2
13.2
13.2
7.6
84.1
7.4
13
ø14