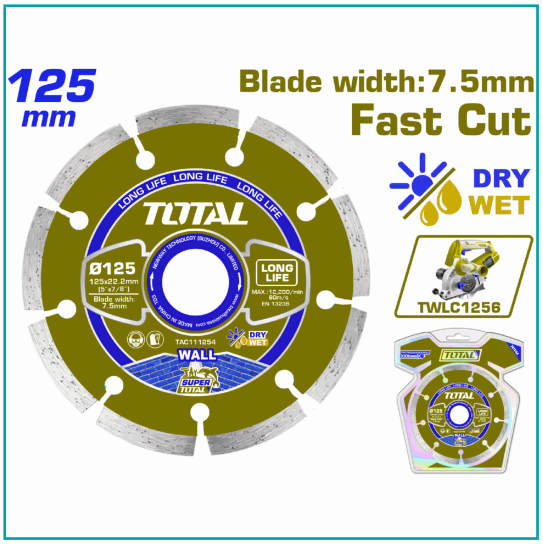

FICHA TÉCNICA

Disco De Diamante 125(5")X22.2Mm Para Utwlc1256, Caja Color

CÓDIGO:
TAC111254

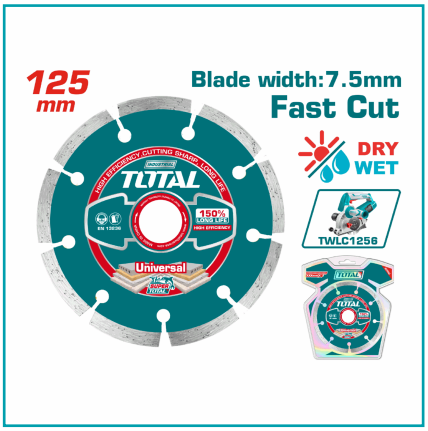

Cantidades por caja: Cajas de 100 y Cajas de 25	**Código de Barras:** 6925582198171
Código de producto: TAC111254	**Garantía:** 1 año
Marca: TOTAL TOOLS	**Peso (Kg):** 0.158
Se vende por: PCS	**Tipo:** Discos corte y desbaste

INFORMACIÓN ADICIONAL

Disco De Diamante 125(5"")X22.2Mm Para Utwlc1256

125 (5 "") X22.2 Mm
Ancho De La Hoja: 7.5Mm
Coincidencia Con Utwlc1256
Empaquetado Por Caja De Color

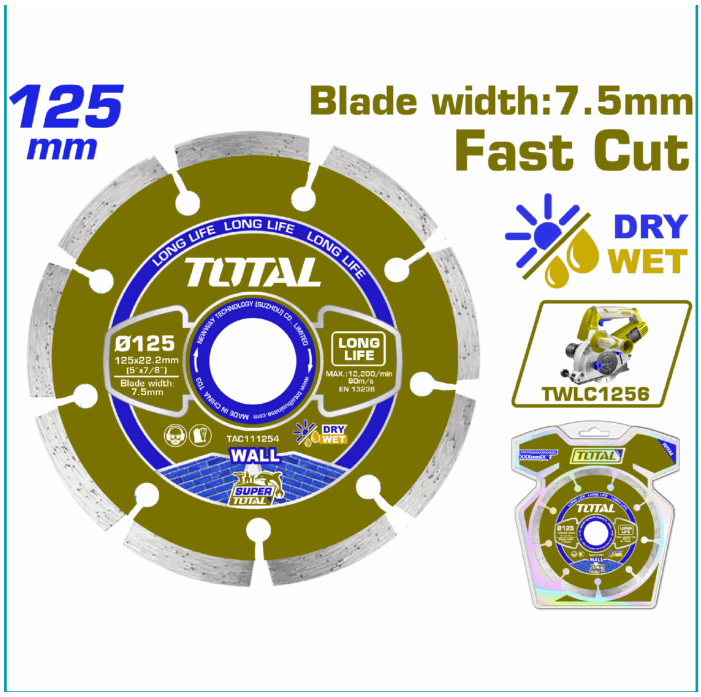
125
mm
Blade width:7.5mm
Fast Cut
DRY
WET
TWLC1256
LONG LIFE LONG LIFE LONG LIFE
TOTAL
Ø125
125x22.2mm
(5"x7/8")
Blade width:
7.5mm
LONG
LIFE
Max.:12,200/min
80m/s
EN 13236
TAC111254
DRY
WET
WALL
SUPER
TOTAL

125
mm
Blade width:7.5mm
Fast Cut
DRY
WET
TWLC1256
INDUSTRIAL
HIGH EFFICIENCY CUTTING SHARP LONG LIFE
TOTAL
EN 13236
150%
LONG LIFE
HIGH EFFICIENCY
Universal
SUPER
TOTAL