FICHA TÉCNICA

Conector Superior Con Aleta. Satinado

CÓDIGO:
TD-169-SSS

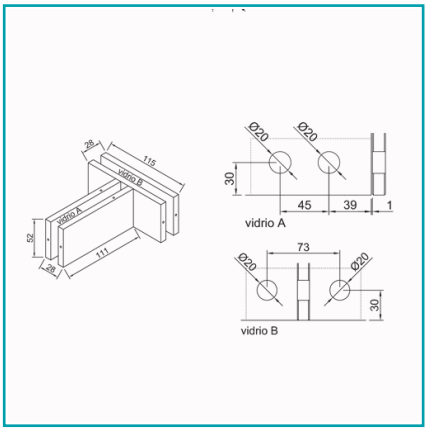

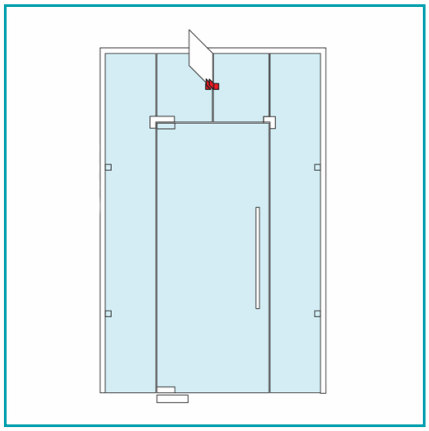

Código de producto: TD-169-SSS	**Marca:** CARBONE
Peso (Kg): 0.65	**Tipo:** Herrajes Fachadas Patch Fittings

INFORMACIÓN ADICIONAL

Conector Superior Con Aleta. Satinado

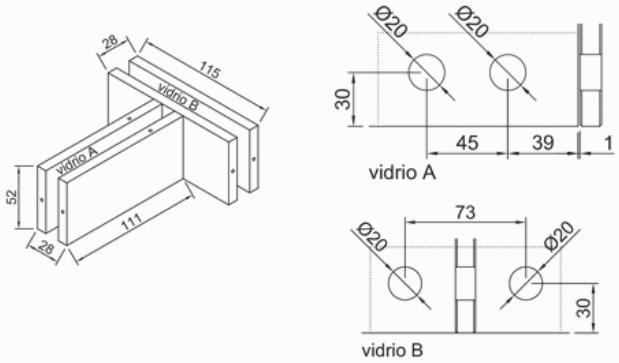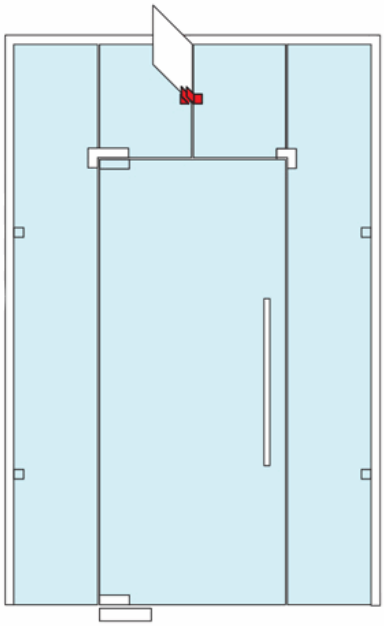
28
115
vidrio B
vidrio A
52
111
28
Ø20
Ø20
30
45
39
1
vidrio A
73
Ø20
Ø20
30
vidrio B