FICHA TÉCNICA

Cerradura De Lujo Para Lado Derecho C/Llaves/Manigueta/Pasador Interno Ideal Para Oficinas O Entradas.Vidrio De 8-12 Mm.Brill

CÓDIGO:
TD-222-RIGHT-PSS

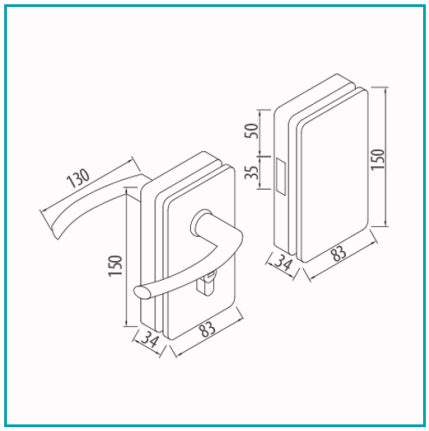

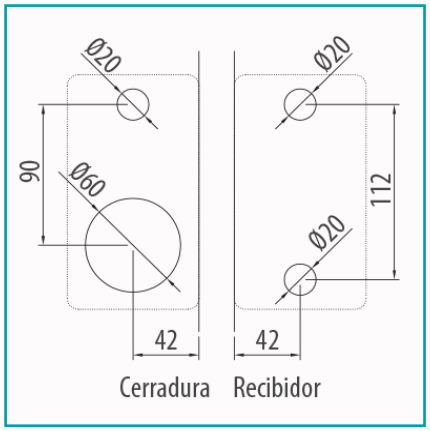

Código de producto: TD-222-RIGHT-PSS	**Marca:** CARBONE
Peso (Kg): 1.8	**Tipo:** Cerraduras

INFORMACIÓN ADICIONAL

Cerradura De Lujo Para Lado Derecho C/Llaves/Manigueta/Pasador Interno Ideal Para Oficinas O Entradas.Vidrio De 8-12 Mm.Brill

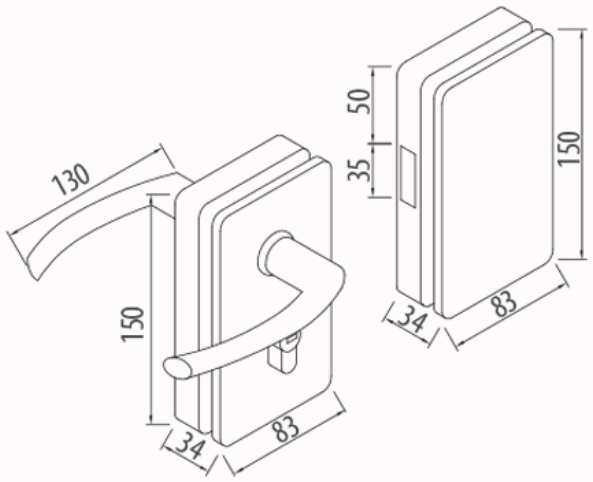
130
150
34
83
50
35
150
34
83

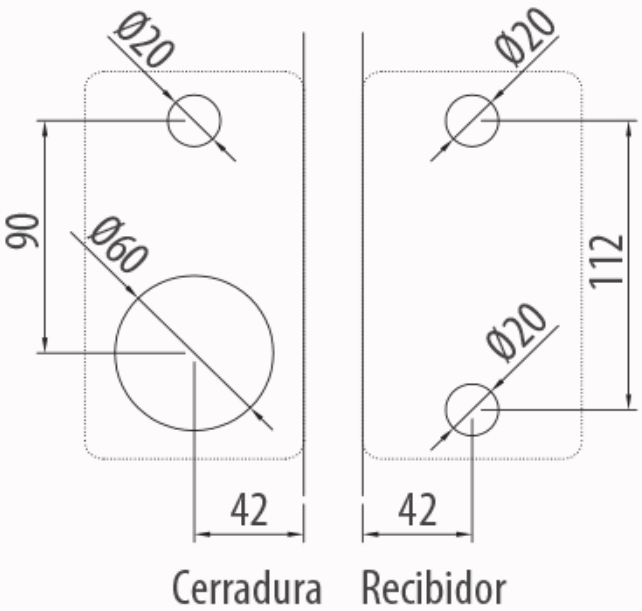
Ø20
90
Ø60
42
Cerradura
Ø20
112
Ø20
42
Recibidor