FICHA TÉCNICA

Cerradura De Lujo Para Lado Derecho Con Llaves,Manigueta Y Pasador Interno Ideal Para Oficinas O Entradas. Vidrio De 8-12 Mm.Sat

CÓDIGO:
TD-222-RIGHT-SSS

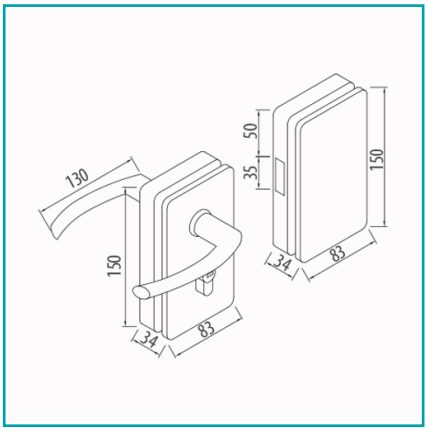

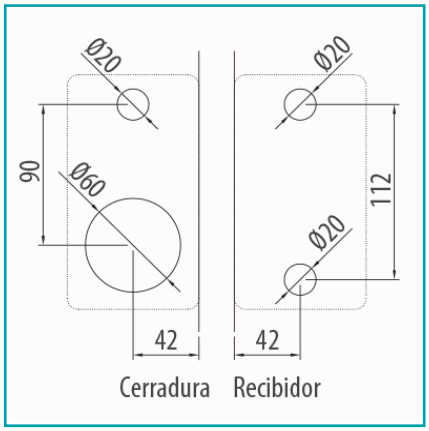

Código de producto: TD-222-RIGHT-SSS	**Marca:** CARBONE
Peso (Kg): 1.844	**Tipo:** Cerraduras

INFORMACIÓN ADICIONAL

Cerradura De Lujo Para Lado Derecho Con Llaves,Manigueta Y Pasador Interno Ideal Para Oficinas O Entradas. Vidrio De 8-12 Mm.Sat

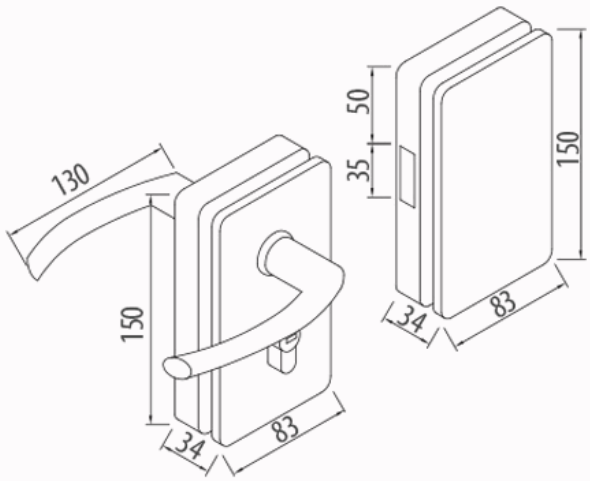
130
150
34
83
50
35
150
34
83

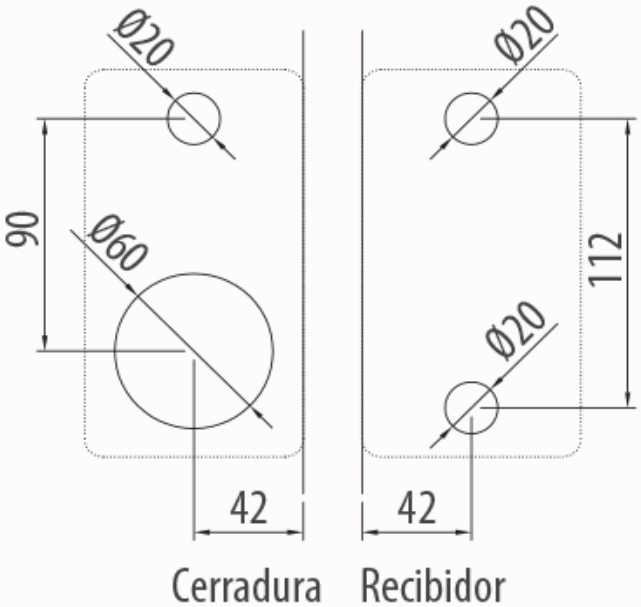
Ø20
90
Ø60
42
Cerradura
Ø20
112
Ø20
42
Recibidor