FICHA TÉCNICA

Cerradura Sin Llaves (Pasador) Para Puertas Dobles. No Requiere Perforacion En Vidrio 8 A 12 Mm. Satinada

CÓDIGO:
TD-406-B-SSS

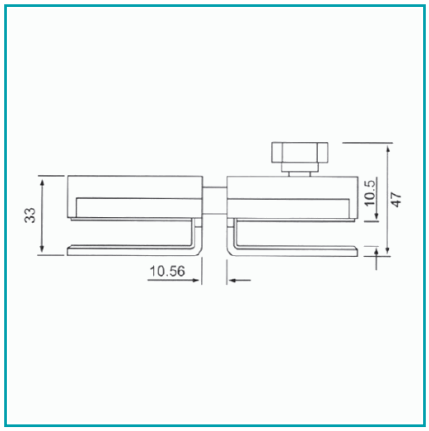

Código de producto: TD-406-B-SSS	**Marca:** CARBONE
Peso (Kg): 0.42	**Tipo:** Cerraduras

INFORMACIÓN ADICIONAL

Cerradura Sin Llaves (Pasador) Para Puertas Dobles. No Requiere Perforacion En Vidrio 8 A 12 Mm. Satinada

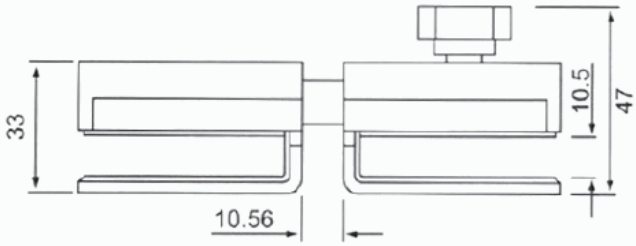
33
10.5
47
10.56