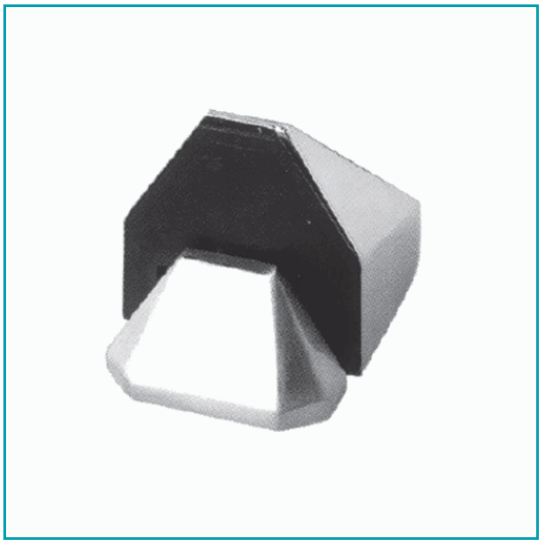

FICHA TÉCNICA

Soporte De Repisas De Vidrio Tipo Cuadrado Grande. Para Vidrios De 6-15 Mm. Acabado Satinado (Se Vende En Pares)

CÓDIGO:
TD-605K2-SAT

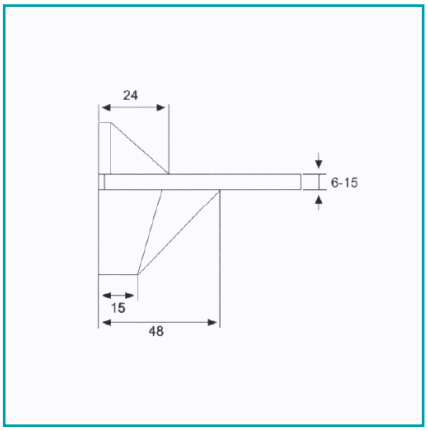

***Nombre:** Soporte de repisas de vidrio tipo cuadrado Grande	**Acabado:** Satinado
Código de producto: TD-605K2-SAT	**Marca:** CARBONE
Para vidrios de: 6-15mm	**Peso (Kg):** 0.3
Se vende por: Pares	**Tipo:** Conectores - Channels y Fijadores
Usos: Construcción	

INFORMACIÓN ADICIONAL

Soporte De Repisas De Vidrio Tipo Cuadrado Grande. Para Vidrios De 6-15 Mm. Acabado Satinado (Se Vende En Pares)

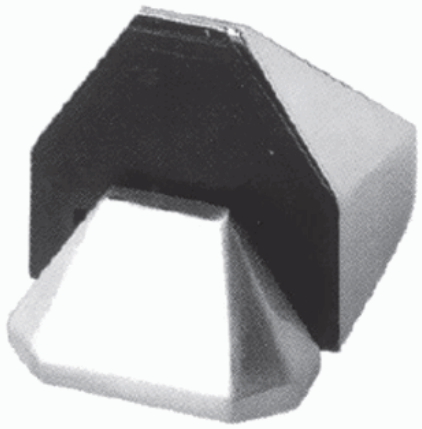

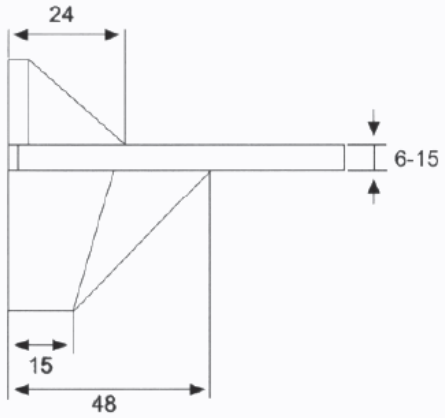
24
6-15
15
48