FICHA TÉCNICA

Pivote Piso Sistema Plegable. Satinada Para Vidrios 10-12 Mm

CÓDIGO:
TD-8700A-17

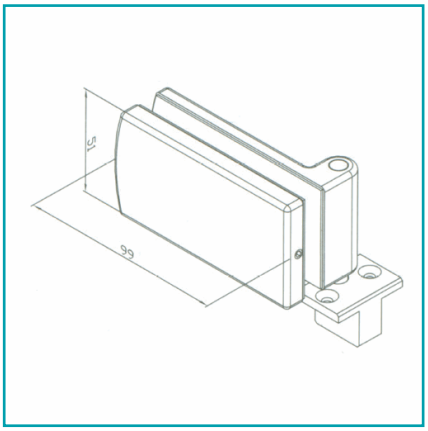

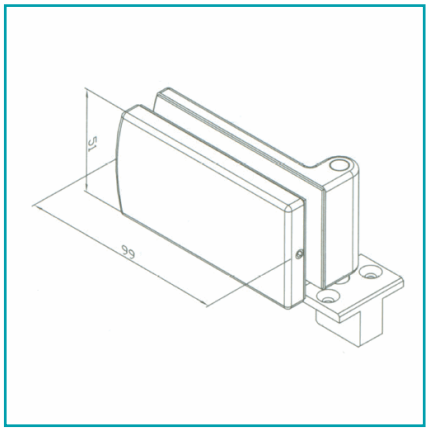

Código de producto: TD-8700A-17	**Marca:** CARBONE
Peso (Kg): 0.672	**Tipo:** Sistema Puerta Plegable Acordeón

INFORMACIÓN ADICIONAL

Pivote Piso Sistema Plegable. Satinada Para Vidrios 10-12 Mm

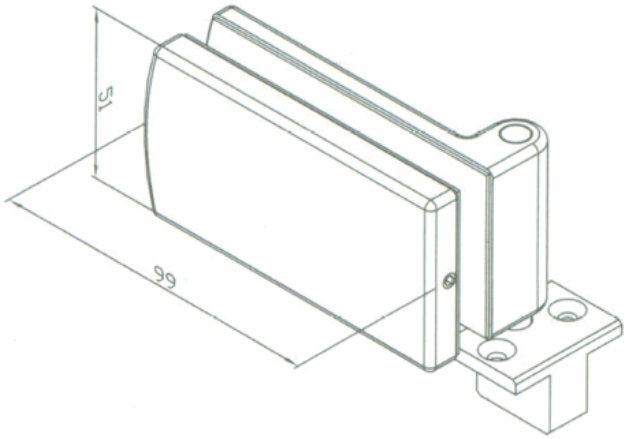
15
66

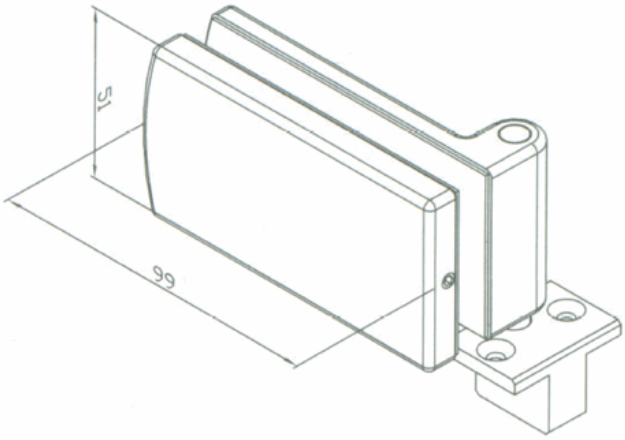
15
66