FICHA TÉCNICA

Trampa De Grasa 500 X 400 X 305Mm

CÓDIGO:
TH-GT

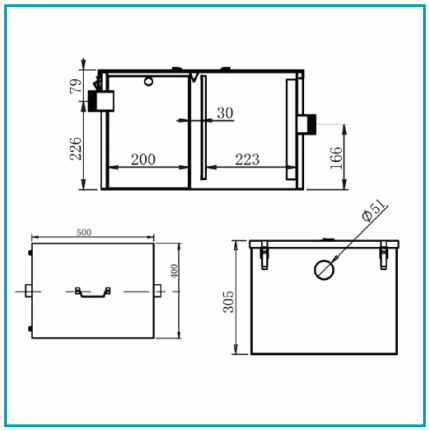

***Nombre:** Trampa de Grasa	**¿Dónde usarlo?:** Diseñada con el propósito de eliminar y aislar la grasa de las aguas residuales en la cocina.
Alto (cm): 30 cm	**Ancho (cm):** 40 cm
Cantidad x Empaque: 1	**Características:** Más fácil de limpiar y mantener que otras trampas de grasa.
Código de producto: TH-GT	**Color:** Acero inoxidable
Diámetro: 51mm	**Incluye:** Deflector interno extraíble.
Longitud: 50 cm	**Marca:** CARBONE
Material: Acero Inoxidable	**Medida:** 500 x 400 x 305mm
Peso (Kg): 11 Kg	**Presentación:** Caja
Se vende por: Unidad	**Serie:** Carbone Bar Series
Tipo: Trampas de Grasa	**Usos:** Cocina

INFORMACIÓN ADICIONAL

Trampa De Grasa
•500 X 400 X 305Mm
•Cuerpo Completo De Acero Inoxidable.
•Acero Galvanizado En Su Interior.
•Bisagras Frontales De Puertas De Acceso.
•Pies Ajustables.

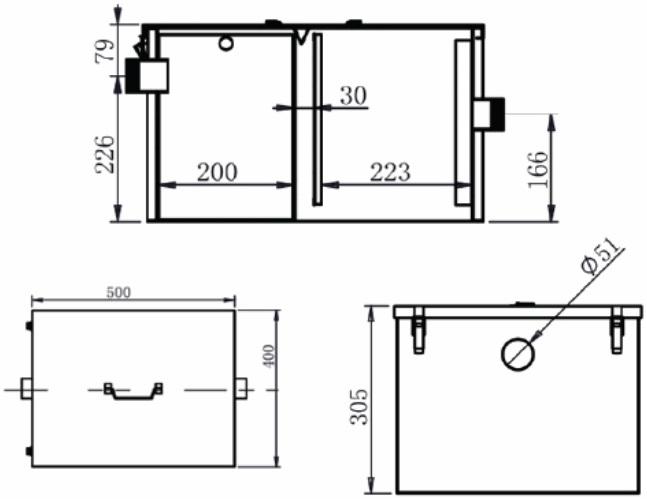
79
226
30
200
223
166
500
400
305
Ø51