## FICHA TÉCNICA

Llave Universal Para Taladros De 4 Vías, Tamaños 1/2" 9/16" 5/8 " 11/16". Acero Al Carbono, Superficie Pintada. Es Adecuada Y Se Ajusta A La Mayoría De Herramientas De Perforación Como Drill, Taladros Y Percutores.

**CÓDIGO:**
**TS101**

| | |
|---|---|
| ***Nombre:** Llave universal para taladros de 4 vías, tamaños 1/2 "9/16" 5/8 "11/16" | **¿Dónde usarlo?:** Es adecuada y se ajusta a la mayoría de las herramientas de perforación como Drill, Taladros y percutores. |
| **Acabado:** Pintado | **Cantidad x Empaque:** 1 |
| **Capacidad:** Esta llave universal de 4 vías puede reemplazar perfectamente hebillas perdidas o dañada. | **Características:** Alta resistencia y dureza. |
| **Código de Barras:** HUN4257A80 | **Código de producto:** TS101 |
| **Color:** Negro | **Material:** Acero al Carbono |
| **Procedencia:** Importado | **Se vende por:** Unidad |
| **Usos:** Construcción | |

## INFORMACIÓN ADICIONAL

Llave Universal Para Taladros De 4 Vías, Tamaños
1/2 "(13Mm)
9/16"(14Mm)
5/8 "(16Mm)
11/16"(17Mm)

Material: Acero Al Carbono, Superficie Pintada.
Color: Negro
Alta Resistencia Y Dureza.
Esta Llave Universal De 4 Vías Puede Reemplazar Perfectamente Hebillas Perdidas O Dañada.
Es Adecuada Y Se Ajusta A La Mayoría De Herramientas De Perforación Como Drill, Taladros Y Percutores.

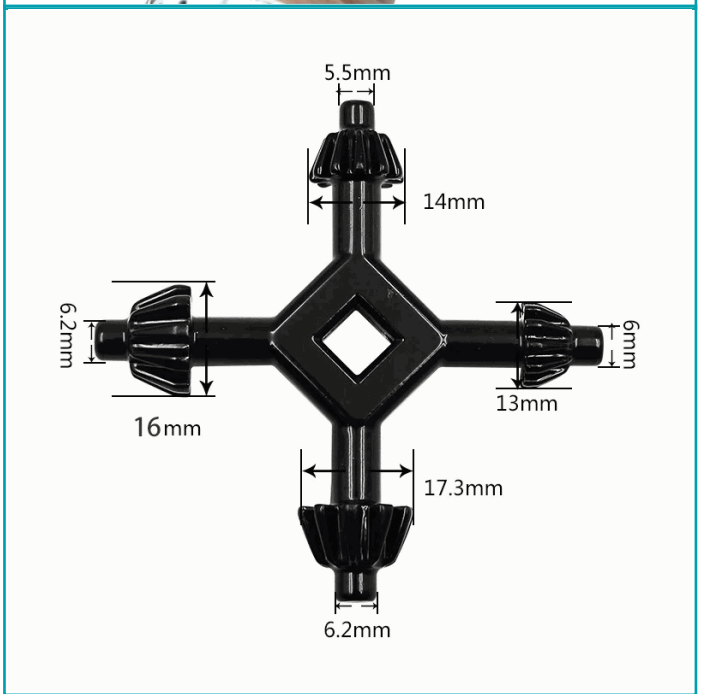
5.5mm
14mm
6.2mm
16mm
9mm
13mm
17.3mm
6.2mm