FICHA TÉCNICA

Herramienta De Chaflán Para Desbarbar, Adaptable A Taladros. Para Desbarbar Fácilmente Los Bordes Exteriores De Un Tornillo, Tubo O Varilla, Elimina La Rebaba.

CÓDIGO:
TS169

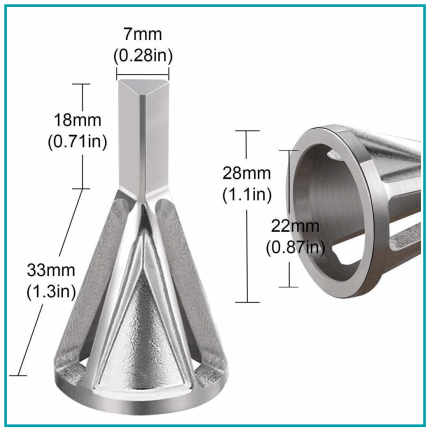

***Nombre:** Herramienta de chaflán para desbarbar, adaptable a taladros.	**Código de producto:** TS169
Procedencia: Importado	**Tipo:** Destornilladores / Puntas

INFORMACIÓN ADICIONAL

Herramienta De Chaflán Para Desbarbar, Adaptable A Taladros.

Repara Rápidamente Herramienta De Desbarbado De Metal Externo Dañado.
La Herramienta Externa Es De Alta Resistencia Y Dureza Para Desbarbar Fácilmente Los Bordes Exteriores De Un Tornillo, Tubo O Varilla, Elimina La Rebaba.
Repara Rápidamente Pernos Dañados Y Aprieta Las Tuercas En Su Lugar Sin Dañar Tu Mano, Sin Chispas Y Sin Quemaduras; Simplifica El Proceso De Reparación.
Conecta La Herramienta Externa De Desbarbado Al Extremo De Tu Taladro Eléctrico, Utiliza La Velocidad Más Baja En La Broca Y Luego Aplica Ligeramente Presión Para Quitar La Rebaba.
La Herramienta Simplifica El Proceso De Reparación, Puede Reducir El Tiempo De Reparación Y Elimina La Necesidad De Reemplazar Hardware Costoso O Difícil De Encontrar.
Gran Ayudante Para La Industria Y El Hogar.

La Herramienta De Chaflán Es Eficaz En Acero Inoxidable, Acero Endurecido, Acero Suave, Cobre, Latón, Aluminio, Fibra De Vidrio, Madera, Plástico, Sin Importar Con O Sin Rosca De Tornillo.
Se Adapta Al Tamaño (Aproximadamente): 5/16-32 Pernos (.164) Hasta 3/4"-10 (.750) – (0.315 Pulg -0.748 Pulg)

HSS
HIGH SPEED STEEL
1 Pack

High Strength & Hardness Deburring
Easily shave down the outer edges of a bolt, pipe or rod, remove the burr

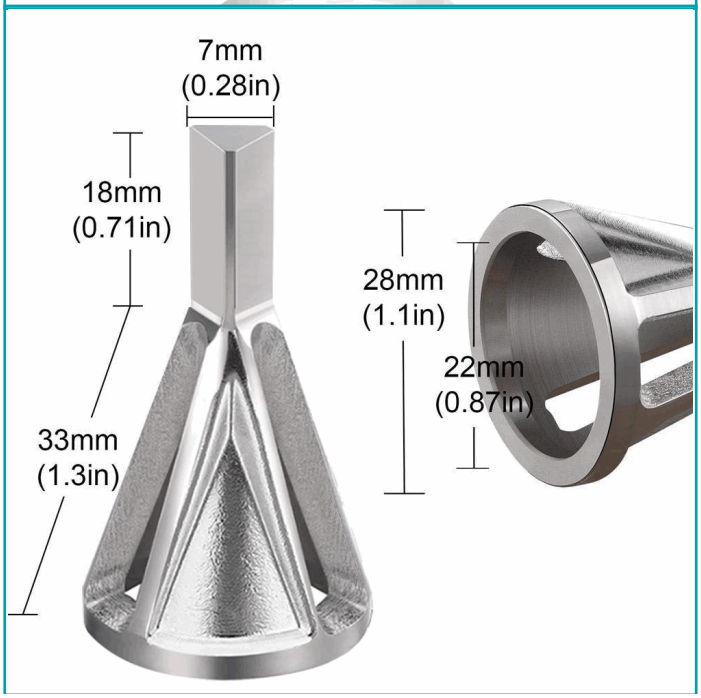
7mm
(0.28in)
18mm
(0.71in)
33mm
(1.3in)
28mm
(1.1in)
22mm
(0.87in)

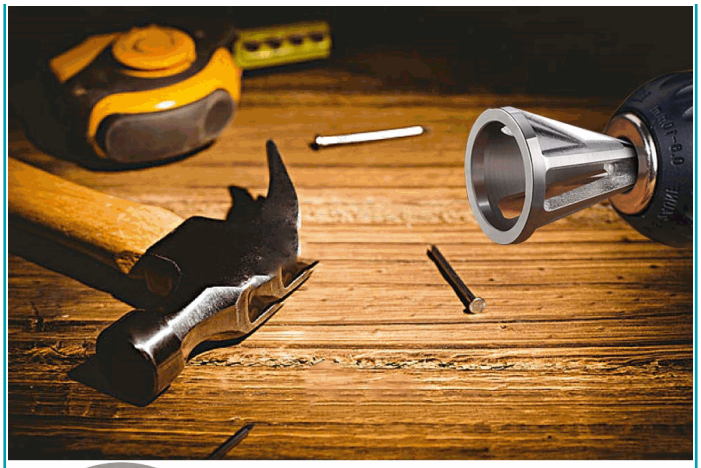

Suitable for 5/16-32 bolts (.164) up to 3/4″-10 (.750) - (8mm -19mm)