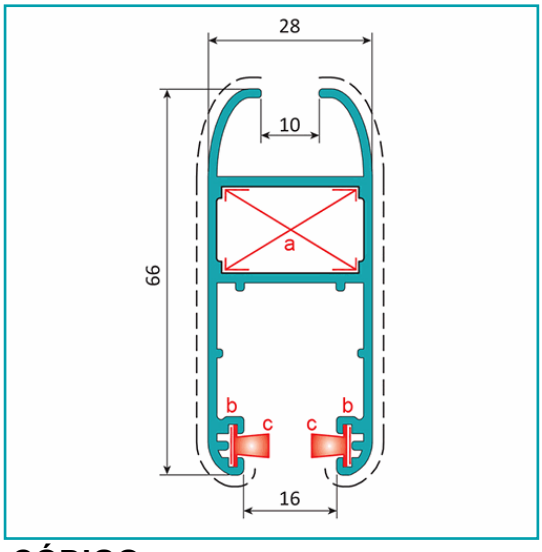

FICHA TÉCNICA

Perfil Hoja Perimetral De 28X66 Hv 10 Mm. Espesor 1.4 Mm. Largo 5.85 Mts. Acabado Lacado Madera Texturizado.

CÓDIGO:
U009 - WOOD GRAIN

Hoja perimetral 28x66 mm. HV 10 mm			
Código: U009		Peso (kg/m): 0.883	
Perimetro Total (mm): 426		Espesor general = 1.4	
Perimetro Ext. (mm): 347		Aleación-Temple = 6063 T5	
a	UA002	b	UA003
c	UA011/UA012	d	---

Acabados disponibles:

Anodizado natural | Lacado Blanco | Anodizado Negro | Anodizado Bronce | Lacado texturizado Gris oscuro | Lacado de madera

LONGITUD 5.85 MTS

*Consultar disponibilidad de diferentes acabados.

¿Dónde usarlo?: Para aplicaciones de uso arquitectónico	**Acabado:** Lacado
Alto (cm): 6.6 cm	**Ancho (cm):** 2.8 cm
Cantidad x Empaque: 1	**Capacidad:** Espesor máximo de vidrio o paneles 22 mm y mínimo 1 mm (según tabla de acristalamiento).
Capacidad 2: 10 o 22 mm de hueco de vidrio simple o insulado	**Características:** Juntas de EPDM o silicón (hasta 2 mm), Color Madera Texturizada
Características 2: Espacio para escuadras, Amplio espacio para rodamientos y cierres	**Características 3:** Canal para felpas y escuadras de alineación, Carriles de rodadura con base para gancho de cierre
Certificaciones: Qualicoat	**Código de producto:** U009 - WOOD GRAIN
Especificaciones: Tipo de aleacion 6063 - T5	**Espesor:** 1.4mm
Longitud: 5.85 m	**Marca:** CARBONE
Material: Aluminio	**Medida:** Perfil Hoja Perimetral de 28x66 HV 10 mm.
Medida 2: Perímetro Total: 42.6 cm	**Medida 3:** Perímetro Ext.: 34.7 cm
Peso (Kg): 5.18	**Peso por metro:** 1.413 Kg/m
Presentación: Caja	**Procedencia:** Importado
Se vende por: Unidad	**Serie:** Perimetral de 70 mm
Tipo: Serie Perimetral de 70 mm	**Usos:** Construcción

INFORMACIÓN ADICIONAL

Perfil Hoja Perimetral De 28X66 Hv 10 Mm. Espesor 1.4 Mm. Largo 5.85 Mts. Acabado Lacado Madera Texturizado.

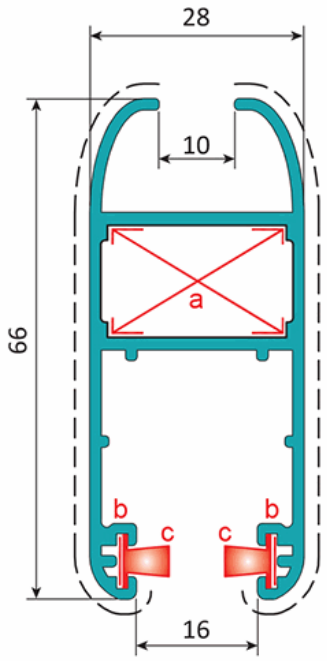

Hoja perimetral 28x66 mm. HV 10 mm			
Código: U009		Peso (kg/m): 0.883	
Perimetro Total (mm): 426		Espesor general = 1.4	
Perimetro Ext. (mm): 347		Aleación-Temple = 6063 T5	
a	UA002	b	UA003
c	UA011/UA012	d	---

Acabados disponibles:

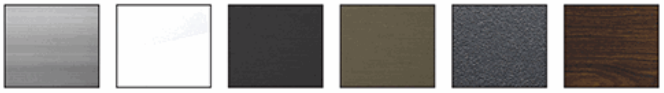

Anodizado natural | Lacado Blanco | Anodizado Negro | Anodizado Bronce | Lacado texturizado Gris oscuro | Lacado de madera

LONGITUD 5.85 MTS

*Consultar disponibilidad de diferentes acabados.