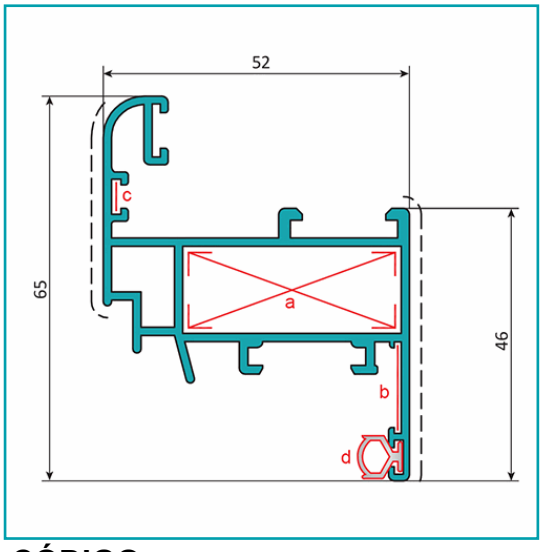

CÓDIGO:
U016 - DARK GRAY

FICHA TÉCNICA

Hoja Ventana Abatible 52X65 Mm. Espesor 1.4 Mm. Largo 5.85 Mts. Acabado Lacado Gris Oscuro Texturizado. (D3-P1-A1-03-06)

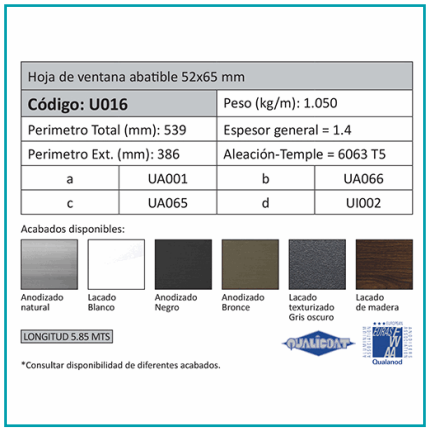

Hoja de ventana abatible 52x65 mm			
Código: U016		Peso (kg/m): 1.050	
Perimetro Total (mm): 539		Espesor general = 1.4	
Perimetro Ext. (mm): 386		Aleación-Temple = 6063 T5	
a	UA001	b	UA066
c	UA065	d	UI002

Acabados disponibles:

Anodizado natural | Lacado Blanco | Anodizado Negro | Anodizado Bronce | Lacado texturizado Gris oscuro | Lacado de madera

LONGITUD 5.85 MTS

*Consultar disponibilidad de diferentes acabados.

***Nombre:** Hoja de ventana abatible 52x65 mm	**Acabado:** Lacado
Cantidad x Empaque: 1	**Certificaciones:** Qualicoat
Código de producto: U016 - DARK GRAY	**Color:** Gris
Espesor: 1.4mm	**Longitud:** 5.85 m
Marca: CARBONE	**Material:** Aluminio 6063 T5
Medida: Perimetro Total (mm): 539	**Medida 2:** Perimetro Ext. (mm): 386
Observaciones: Consultar disponibilidad de diferentes acabados.	**Peso (Kg):** 5.8 Kg
Peso por metro: Peso (kg/m): 1.050	**Procedencia:** Importado
Se vende por: Unidad	**Tipo:** Serie Perimetral Abatible de 45 mm
Usos: Construcción	

INFORMACIÓN ADICIONAL

Hoja Ventana Abatible 52X65 Mm. Espesor 1.4 Mm. Largo 5.85 Mts. Acabado Lacado Gris Oscuro Texturizado. (D3-P1-A1-03-06)

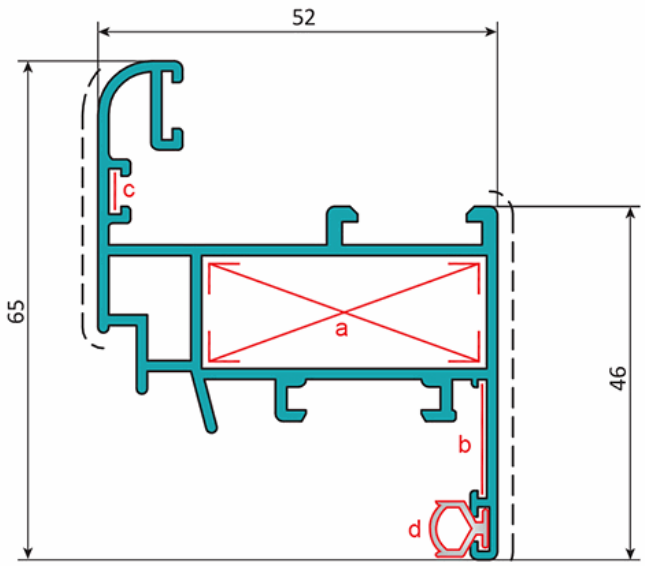

Hoja de ventana abatible 52x65 mm			
Código: U016		Peso (kg/m): 1.050	
Perimetro Total (mm): 539		Espesor general = 1.4	
Perimetro Ext. (mm): 386		Aleación-Temple = 6063 T5	
a	UA001	b	UA066
c	UA065	d	UI002

Acabados disponibles:

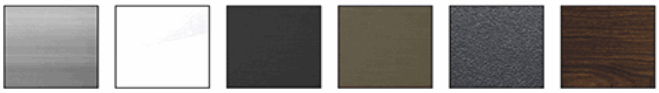

Anodizado natural | Lacado Blanco | Anodizado Negro | Anodizado Bronce | Lacado texturizado Gris oscuro | Lacado de madera

LONGITUD 5.85 MTS

*Consultar disponibilidad de diferentes acabados.