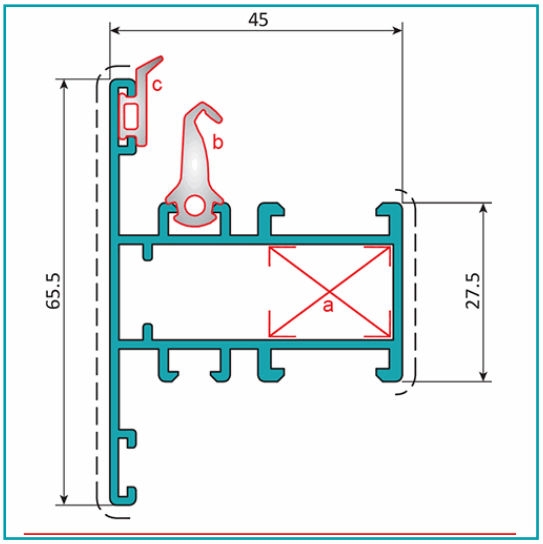

FICHA TÉCNICA

Pilastra Marco Fijo Ventana. Espesor 1.4 Mm. Largo 5.85 Mts. Acabado Lacado Blanco.

CÓDIGO:
U019 - WHITE

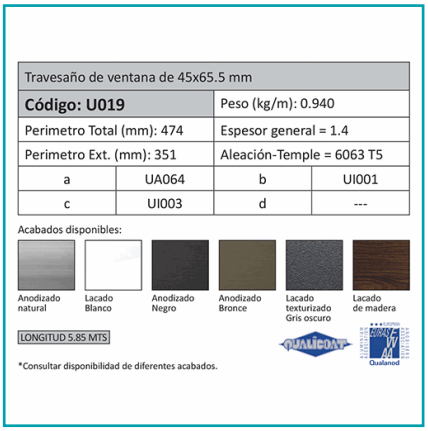

Travesaño de ventana de 45x65.5 mm			
Código: U019		Peso (kg/m): 0.940	
Perimetro Total (mm): 474		Espesor general = 1.4	
Perimetro Ext. (mm): 351		Aleación-Temple = 6063 T5	
a	UA064	b	UI001
c	UI003	d	---

Acabados disponibles:

Anodizado natural | Lacado Blanco | Anodizado Negro | Anodizado Bronce | Lacado texturizado Gris oscuro | Lacado de madera

LONGITUD 5.85 MTS

*Consultar disponibilidad de diferentes acabados.

***Nombre:** Pilastra Marco Fijo Ventana.	**Acabado:** Lacado
Cantidad x Empaque: 1	**Certificaciones:** Qualicoat
Código de producto: U019 - WHITE	**Color:** Negro
Espesor: 1.4mm	**Longitud:** 5.85 m
Marca: CARBONE	**Material:** Aluminio 6063 T5
Medida: 45x65.5 mm	**Medida 2:** Perímetro Total (mm): 474
Medida 3: Perímetro Ext. (mm): 351	**Peso (Kg):** 5.3 Kg
Peso por metro: Peso (kg/m): 0.940	**Procedencia:** Importado
Se vende por: Unidad	**Tipo:** Serie Perimetral Abatible de 45 mm
Usos: Construcción	

INFORMACIÓN ADICIONAL

Pilastra Marco Fijo Ventana. Espesor 1.4 Mm. Largo 5.85 Mts. Acabado Lacado Blanco.

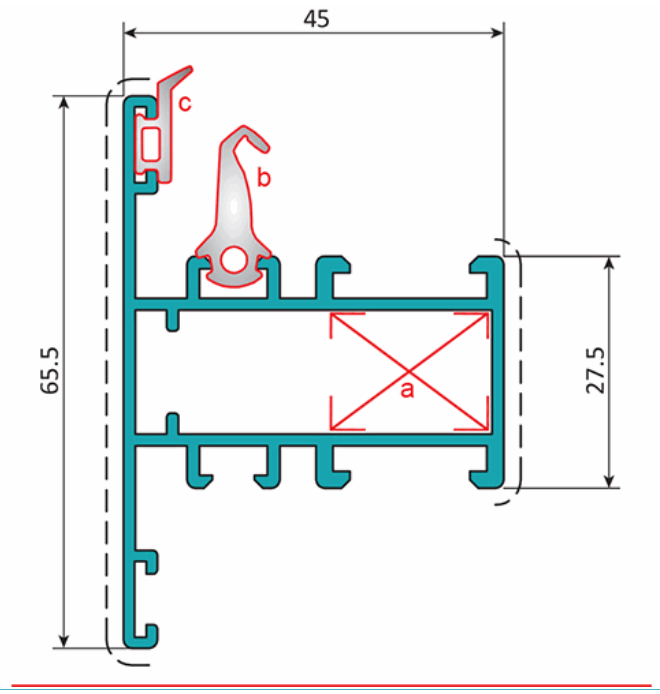

Travesaño de ventana de 45x65.5 mm			
Código: U019		Peso (kg/m): 0.940	
Perimetro Total (mm): 474		Espesor general = 1.4	
Perimetro Ext. (mm): 351		Aleación-Temple = 6063 T5	
a	UA064	b	UI001
c	UI003	d	---

Acabados disponibles:

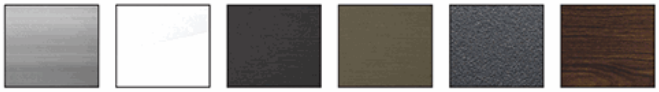

Anodizado natural | Lacado Blanco | Anodizado Negro | Anodizado Bronce | Lacado texturizado Gris oscuro | Lacado de madera

LONGITUD 5.85 MTS

*Consultar disponibilidad de diferentes acabados.