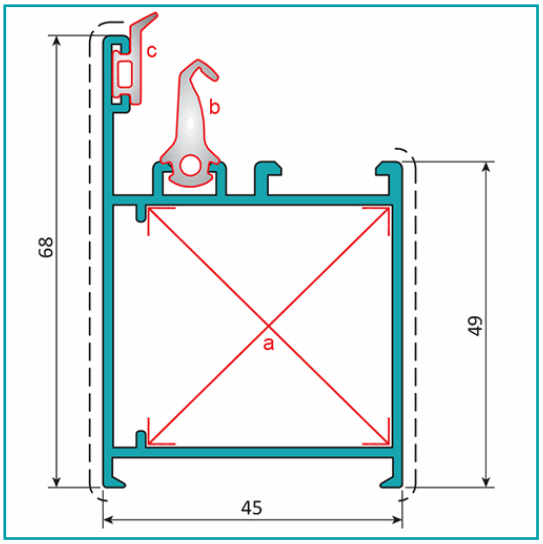

FICHA TÉCNICA

Perfil Marco Fijo Puerta 45 Mm. Espesor 1.5 Mm. Largo 5.85 Mts. Acabado Lacado Madera Texturizado. (D3-P1-A1-06-01)

CÓDIGO:
U020 - WOOD GRAIN

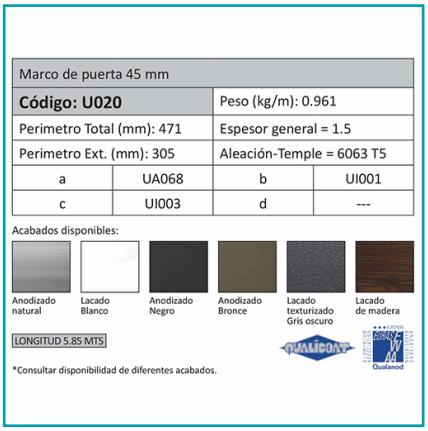

Marco de puerta 45 mm			
Código: U020		Peso (kg/m): 0.961	
Perimetro Total (mm): 471		Espesor general = 1.5	
Perimetro Ext. (mm): 305		Aleación-Temple = 6063 T5	
a	UA068	b	UI001
c	UI003	d	---

Acabados disponibles:

Anodizado natural | Lacado Blanco | Anodizado Negro | Anodizado Bronce | Lacado texturizado Gris oscuro | Lacado de madera

LONGITUD 5.85 MTS

*Consultar disponibilidad de diferentes acabados.

***Nombre:** Marco de puerta 45 mm	**Acabado:** Lacado
Cantidad x Empaque: 1	**Certificaciones:** Qualicoat
Código de producto: U020 - WOOD GRAIN	**Color:** Negro
Espesor: 1.5 mm	**Longitud:** 5.85m
Marca: CARBONE	**Material:** Aluminio 6063 T5
Medida: Perimetro Total (mm): 471	**Medida 2:** Perimetro Ext. (mm): 305
Peso (Kg): 5.5 Kg	**Peso por metro:** (kg/m): 0.961
Procedencia: Importado	**Se vende por:** Unidad
Tipo: Serie Perimetral Abatible de 45 mm	**Usos:** Construcción

INFORMACIÓN ADICIONAL

Perfil Marco Fijo Puerta 45 Mm. Espesor 1.5 Mm. Largo 5.85 Mts. Acabado Lacado Madera Texturizado. (D3-P1-A1-06-01)

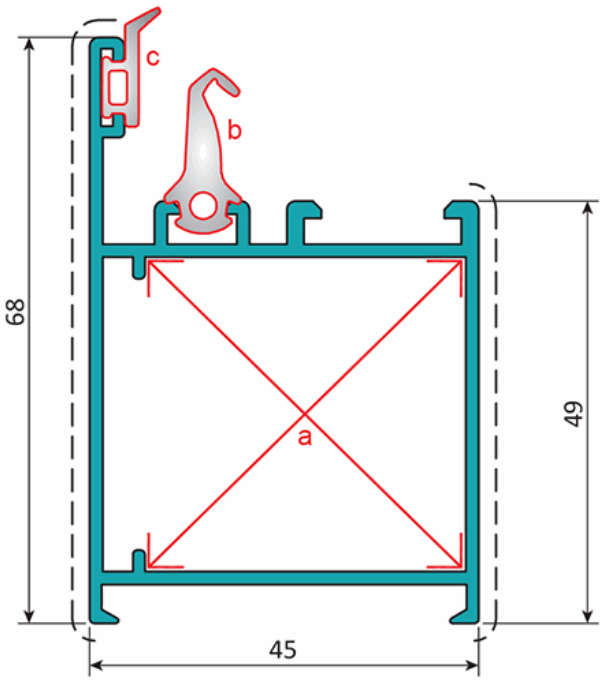

Marco de puerta 45 mm			
Código: U020		Peso (kg/m): 0.961	
Perimetro Total (mm): 471		Espesor general = 1.5	
Perimetro Ext. (mm): 305		Aleación-Temple = 6063 T5	
a	UA068	b	UI001
c	UI003	d	---

Acabados disponibles:

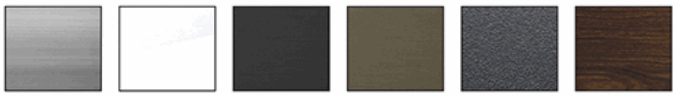

Anodizado natural | Lacado Blanco | Anodizado Negro | Anodizado Bronce | Lacado texturizado Gris oscuro | Lacado de madera

LONGITUD 5.85 MTS

*Consultar disponibilidad de diferentes acabados.