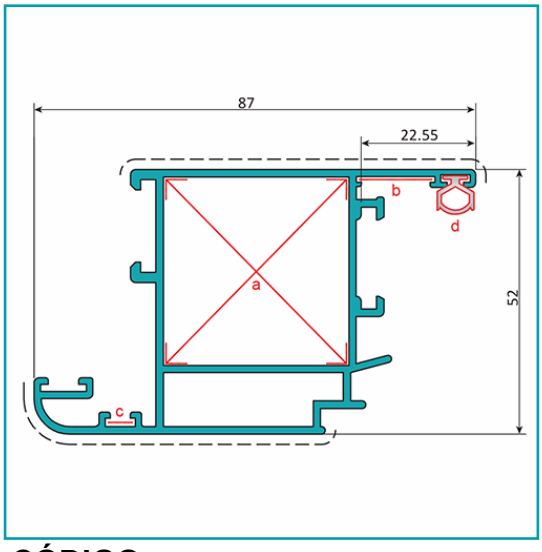

FICHA TÉCNICA

Hoja Puerta Abatible52X87Mm. Espesor 1.5 Mm. Largo 5.85 Mts. Acabado Anodizado Negro 15 Micron. (D3-P1-A1-05-10)

CÓDIGO:
U021 - BLACK

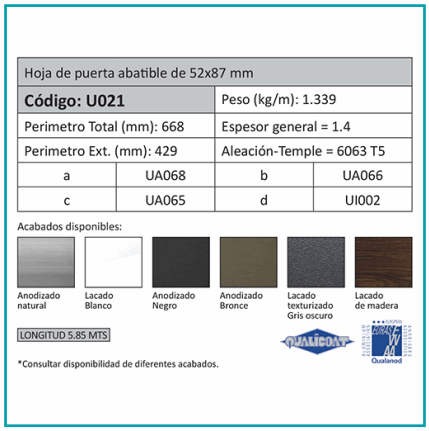

Hoja de puerta abatible de 52x87 mm			
Código: U021		Peso (kg/m): 1.339	
Perimetro Total (mm): 668		Espesor general = 1.4	
Perimetro Ext. (mm): 429		Aleación-Temple = 6063 T5	
a	UA068	b	UA066
c	UA065	d	UI002

Acabados disponibles:

Anodizado natural | Lacado Blanco | Anodizado Negro | Anodizado Bronce | Lacado texturizado Gris oscuro | Lacado de madera

LONGITUD 5.85 MTS

*Consultar disponibilidad de diferentes acabados.

***Nombre:** Hoja de puerta abatible de 52x87 mm	**Acabado:** Anodizado
Cantidad x Empaque: 1	**Certificaciones:** Qualanod
Código de producto: U021 - BLACK	**Color:** Negro
Especificaciones: Acabado Anodizado 15 Micrones.	**Espesor:** 1.5 mm
Longitud: 5.85 mts.	**Marca:** CARBONE
Material: Aluminio 6063 T5	**Medida:** Perimetro Total (mm): 668
Medida 2: Perimetro Ext. (mm): 429	**Observaciones:** Consultar disponibilidad de diferentes acabados.
Peso (Kg): 8 Kg	**Peso por metro:** Peso (kg/m): 1.339
Procedencia: Importado	**Se vende por:** Unidad
Tipo: Serie Perimetral Abatible de 45 mm	**Usos:** Construcción

INFORMACIÓN ADICIONAL

Hoja Puerta Abatible52X87Mm. Espesor 1.5 Mm. Largo 5.85 Mts. Acabado Anodizado Negro 15 Micron. (D3-P1-A1-05-10)

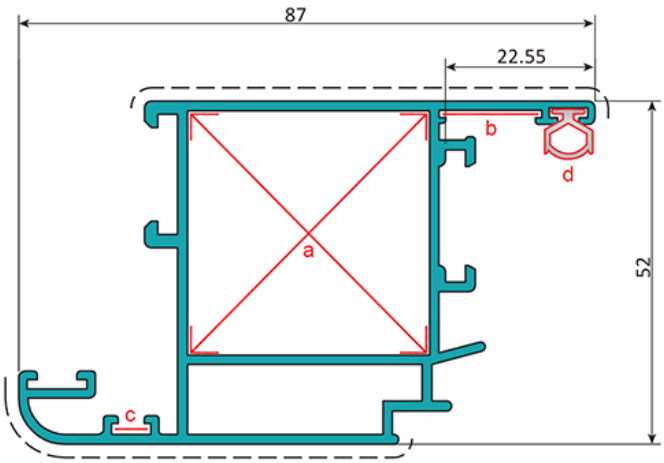

Hoja de puerta abatible de 52x87 mm			
Código: U021		Peso (kg/m): 1.339	
Perimetro Total (mm): 668		Espesor general = 1.4	
Perimetro Ext. (mm): 429		Aleación-Temple = 6063 T5	
a	UA068	b	UA066
c	UA065	d	UI002

Acabados disponibles:

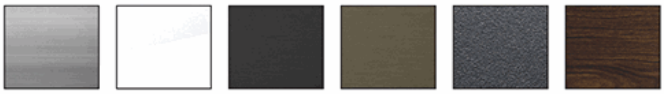

Anodizado natural | Lacado Blanco | Anodizado Negro | Anodizado Bronce | Lacado texturizado Gris oscuro | Lacado de madera

LONGITUD 5.85 MTS

*Consultar disponibilidad de diferentes acabados.