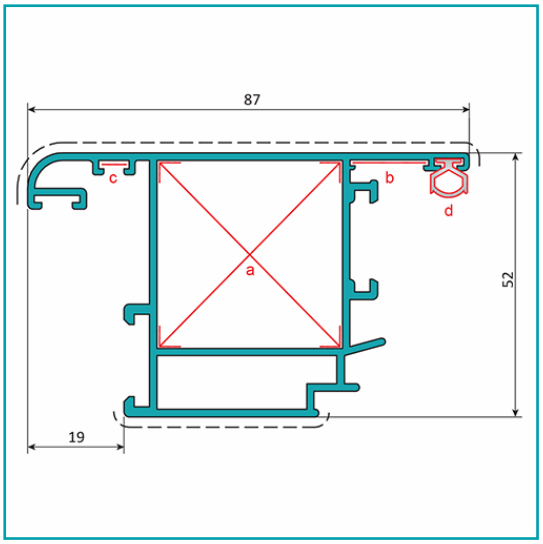

FICHA TÉCNICA

Hoja Puerta Abatible 52X87 Mm Apertura Exterior. Espesor 1.5 Mm. Largo 5.85 Mts. Acabado Lacado Blanco.

CÓDIGO:
U022 - WHITE

Hoja de puerta Ab. 52x87 mm, apertura exterior			
Código: U022		Peso (kg/m): 1.339	
Perimetro Total (mm): 668		Espesor general = 1.5	
Perimetro Ext. (mm): 429		Aleación-Temple = 6063 T5	
a	UA068	b	UA066
c	UI065	d	UI002

Acabados disponibles:

Anodizado natural · Lacado Blanco · Anodizado Negro · Anodizado Bronce · Lacado texturizado Gris oscuro · Lacado de madera

LONGITUD 5.85 MTS

*Consultar disponibilidad de diferentes acabados.

***Nombre:** Hoja Puerta Abatible 52x87 mm Apertura Exterior.	**¿Dónde usarlo?:** Industrias de Construcción
Acabado: Lacado	**Características:** Linea Evolution by Carbone Abatible de 45 mm
Certificaciones: Qualicoat Qualanod	**Código de producto:** U022 - WHITE
Color: Blanco	**Espesor:** 1.5 mm
Largo (Paquete) cm: 5.85 mts	**Marca:** CARBONE
Material: Aluminio 6063 T5	**Medida:** 52 x 87 mm
Peso (Kg): 8.2 Kg	**Procedencia:** Importado
Se vende por: Unidad	**Tipo:** Serie Perimetral Abatible de 45 mm
Usos: Construcción	

INFORMACIÓN ADICIONAL

Hoja Puerta Abatible 52X87 Mm
Apertura Exterior.
Espesor 1.5 Mm.
Largo 5.85 Mts.
Acabado Lacado Blanco.

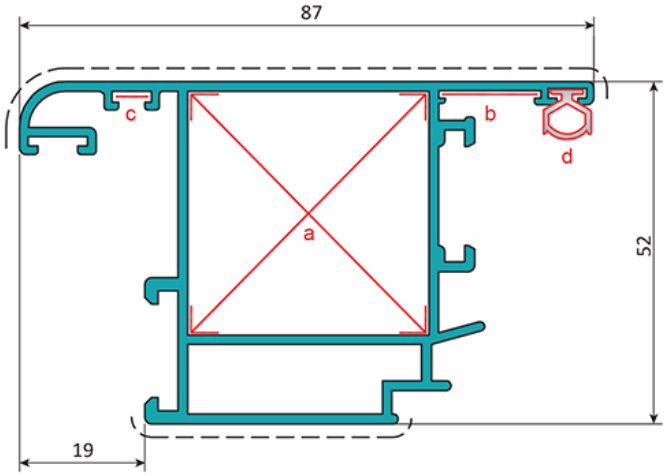

Hoja de puerta Ab. 52x87 mm, apertura exterior			
Código: U022		Peso (kg/m): 1.339	
Perimetro Total (mm): 668		Espesor general = 1.5	
Perimetro Ext. (mm): 429		Aleación-Temple = 6063 T5	
a	UA068	b	UA066
c	UI065	d	UI002

Acabados disponibles:

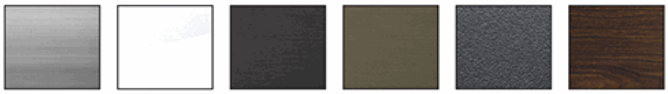

Anodizado natural | Lacado Blanco | Anodizado Negro | Anodizado Bronce | Lacado texturizado Gris oscuro | Lacado de madera

LONGITUD 5.85 MTS

*Consultar disponibilidad de diferentes acabados.