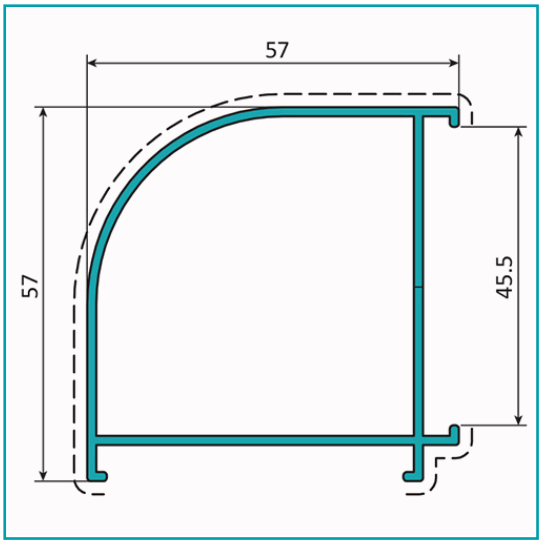


## FICHA TÉCNICA

Esquinero Marco 45 Mm. Espesor 1.4 Mm. Largo 5.85 Mts. Acabado Anodizado Negro 15 Micron. (D3-P1-A1-04-01)

**CÓDIGO:**
**U026 - BLACK**

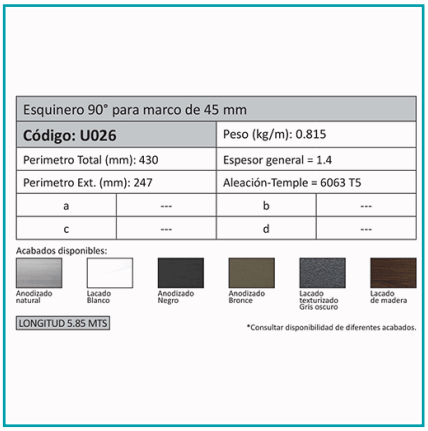

| Esquinero 90° para marco de 45 mm | | | |
|---|---|---|---|
| **Código: U026** | | Peso (kg/m): 0.815 | |
| Perimetro Total (mm): 430 | | Espesor general = 1.4 | |
| Perimetro Ext. (mm): 247 | | Aleación-Temple = 6063 T5 | |
| a | --- | b | --- |
| c | --- | d | --- |

Acabados disponibles:

Anodizado natural | Lacado Blanco | Anodizado Negro | Anodizado Bronce | Lacado texturizado Gris oscuro | Lacado de madera

LONGITUD 5.85 MTS

*Consultar disponibilidad de diferentes acabados.

| | |
|---|---|
| **Código de producto:** U026 - BLACK | **Marca:** CARBONE |
| **Peso (Kg):** 4.75 Kg | **Tipo:** Serie Perimetral Abatible de 45 mm |

## INFORMACIÓN ADICIONAL

Esquinero Marco 45 Mm. Espesor 1.4 Mm. Largo 5.85 Mts. Acabado Anodizado Negro 15 Micron. (D3-P1-A1-04-01)

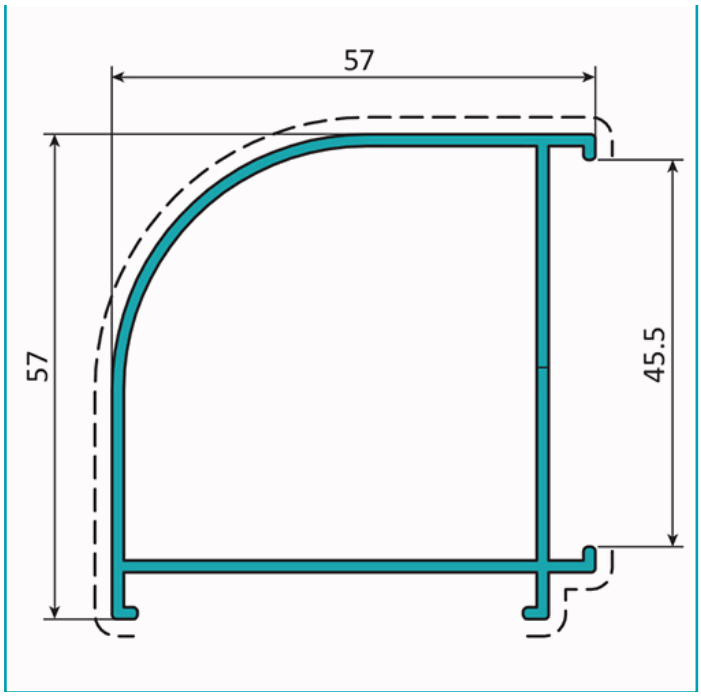


| Esquinero 90° para marco de 45 mm | | | |
|---|---|---|---|
| **Código: U026** | | Peso (kg/m): 0.815 | |
| Perimetro Total (mm): 430 | | Espesor general = 1.4 | |
| Perimetro Ext. (mm): 247 | | Aleación-Temple = 6063 T5 | |
| a | --- | b | --- |
| c | --- | d | --- |

Acabados disponibles:

Anodizado natural | Lacado Blanco | Anodizado Negro | Anodizado Bronce | Lacado texturizado Gris oscuro | Lacado de madera

LONGITUD 5.85 MTS

*Consultar disponibilidad de diferentes acabados.