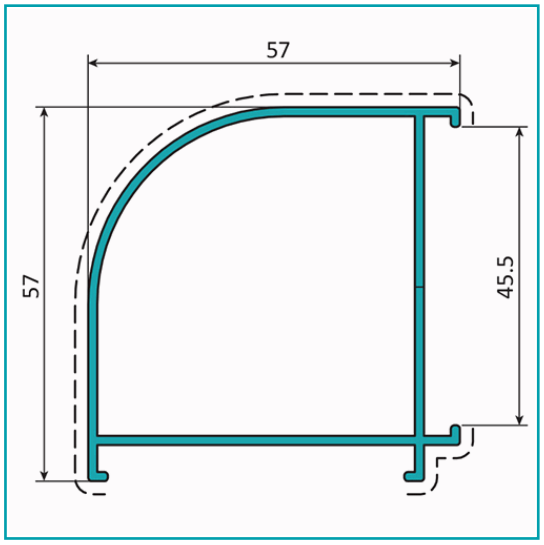

FICHA TÉCNICA

Esquinero Marco 45 Mm. Espesor 1.4 Mm. Largo 5.85 Mts. Acabado Lacado Gris Oscuro Texturizado. (D3-P1-A1-02-02)

CÓDIGO:
U026 - DARK GRAY

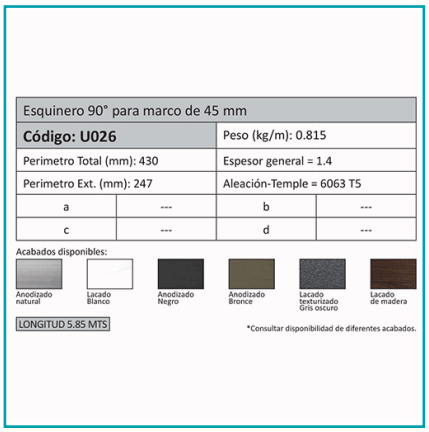

Esquinero 90° para marco de 45 mm			
Código: U026		Peso (kg/m): 0.815	
Perimetro Total (mm): 430		Espesor general = 1.4	
Perimetro Ext. (mm): 247		Aleación-Temple = 6063 T5	
a	---	b	---
c	---	d	---

Acabados disponibles:
Anodizado natural · Lacado Blanco · Anodizado Negro · Anodizado Bronce · Lacado texturizado Gris oscuro · Lacado de madera

LONGITUD 5.85 MTS

*Consultar disponibilidad de diferentes acabados.

Código de producto: U026 - DARK GRAY	**Marca:** CARBONE
Peso (Kg): 5.5 Kg	**Tipo:** Serie Perimetral Abatible de 45 mm

INFORMACIÓN ADICIONAL

Esquinero Marco 45 Mm. Espesor 1.4 Mm. Largo 5.85 Mts. Acabado Lacado Gris Oscuro Texturizado. (D3-P1-A1-02-02)

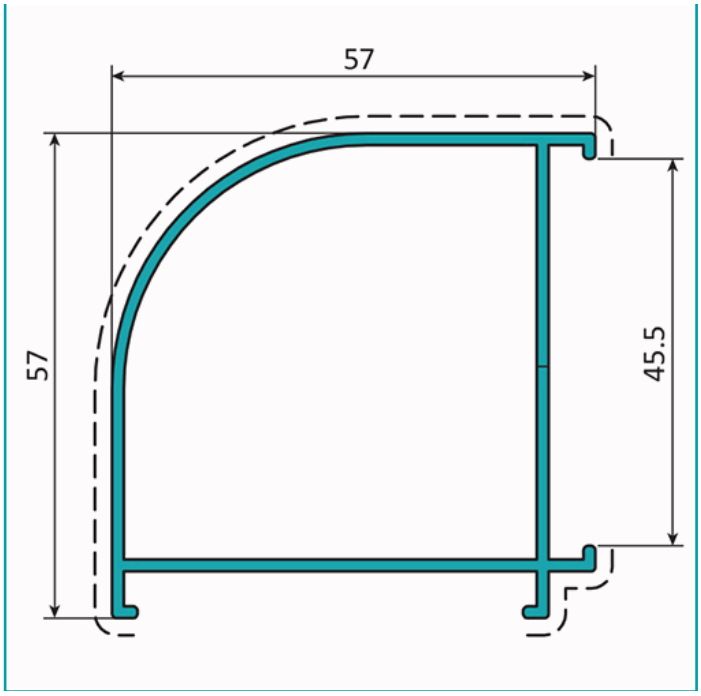

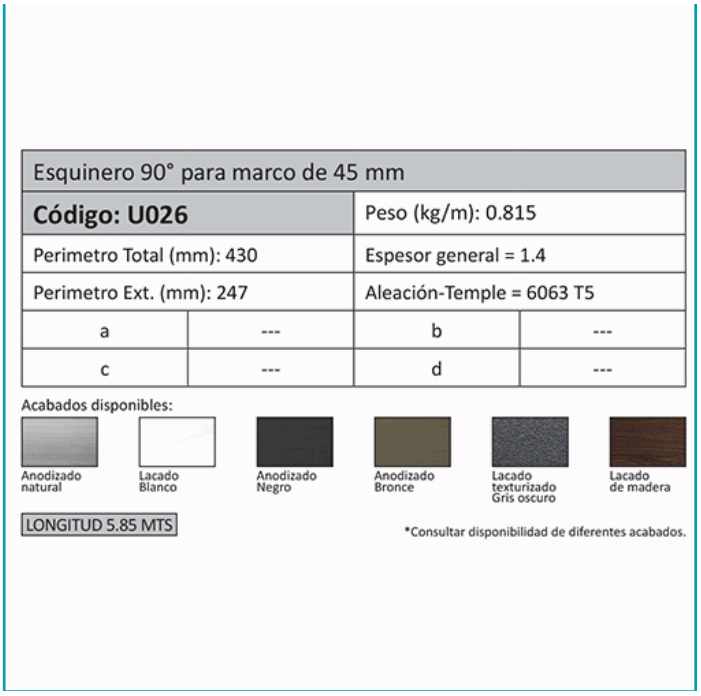

Esquinero 90° para marco de 45 mm			
Código: U026		Peso (kg/m): 0.815	
Perimetro Total (mm): 430		Espesor general = 1.4	
Perimetro Ext. (mm): 247		Aleación-Temple = 6063 T5	
a	---	b	---
c	---	d	---

Acabados disponibles:
Anodizado natural · Lacado Blanco · Anodizado Negro · Anodizado Bronce · Lacado texturizado Gris oscuro · Lacado de madera

LONGITUD 5.85 MTS

*Consultar disponibilidad de diferentes acabados.