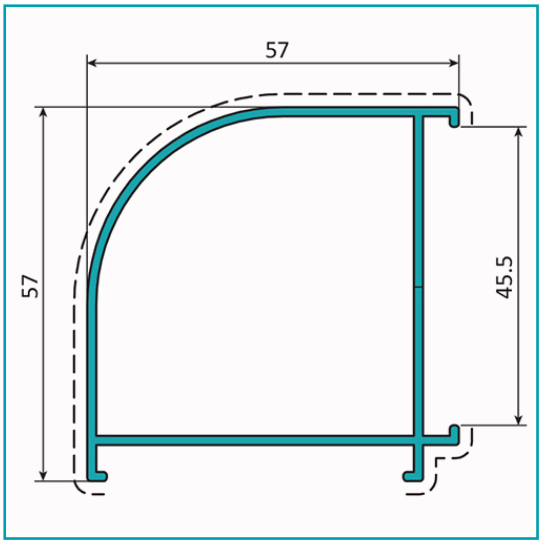

FICHA TÉCNICA

Esquinero Marco 45 Mm. Espesor 1.4 Mm. Largo 5.85 Mts. Acabado Lacado Madera Texturizado. (D3-P1-A1-01-05)

CÓDIGO:
U026 - WOOD GRAIN

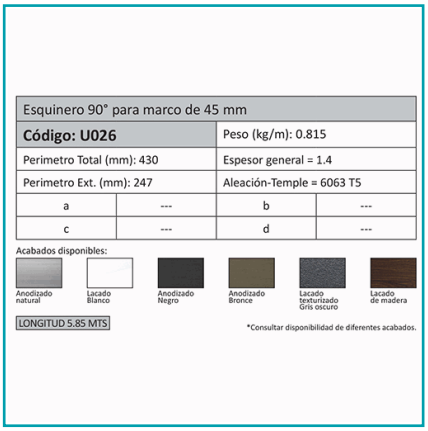

Esquinero 90° para marco de 45 mm			
Código: U026		Peso (kg/m): 0.815	
Perimetro Total (mm): 430		Espesor general = 1.4	
Perimetro Ext. (mm): 247		Aleación-Temple = 6063 T5	
a	---	b	---
c	---	d	---

Acabados disponibles:

Anodizado natural | Lacado Blanco | Anodizado Negro | Anodizado Bronce | Lacado texturizado Gris oscuro | Lacado de madera

LONGITUD 5.85 MTS

*Consultar disponibilidad de diferentes acabados.

Código de producto: U026 - WOOD GRAIN	**Marca:** CARBONE
Peso (Kg): 5.25 Kg	**Tipo:** Serie Perimetral Abatible de 45 mm

INFORMACIÓN ADICIONAL

Esquinero Marco 45 Mm. Espesor 1.4 Mm. Largo 5.85 Mts. Acabado Lacado Madera Texturizado. (D3-P1-A1-01-05)

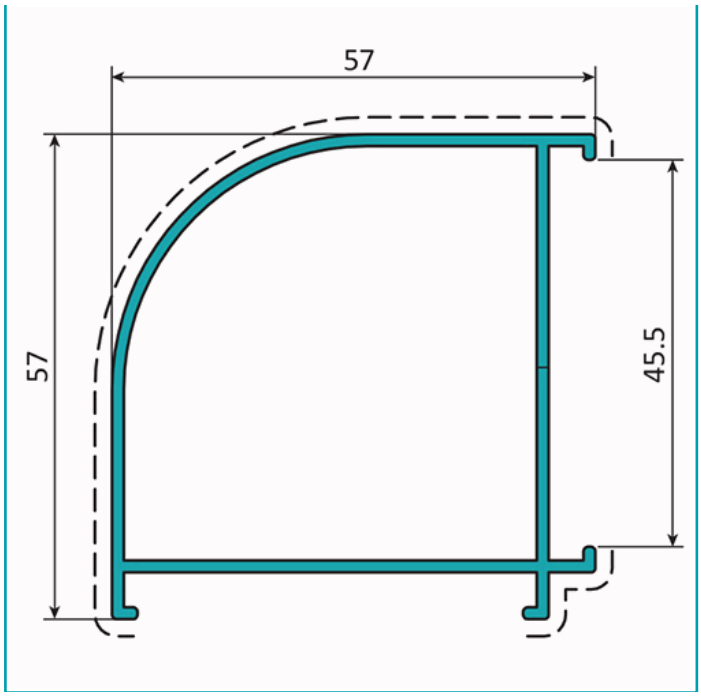

Esquinero 90° para marco de 45 mm			
Código: U026		Peso (kg/m): 0.815	
Perimetro Total (mm): 430		Espesor general = 1.4	
Perimetro Ext. (mm): 247		Aleación-Temple = 6063 T5	
a	---	b	---
c	---	d	---

Acabados disponibles:

Anodizado natural | Lacado Blanco | Anodizado Negro | Anodizado Bronce | Lacado texturizado Gris oscuro | Lacado de madera

LONGITUD 5.85 MTS

*Consultar disponibilidad de diferentes acabados.