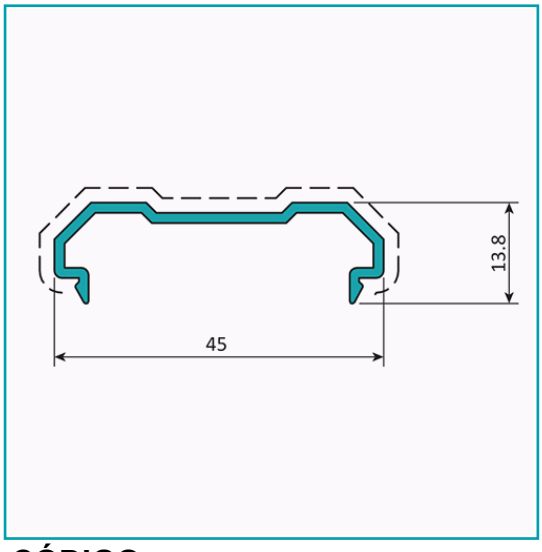

CÓDIGO:
U029 - WHITE

FICHA TÉCNICA

Tapa Final Sin Felpa Marco 45 Mm. Espesor 1.4 Mm. Largo 5.85 Mts. Acabado Lacado Blanco.

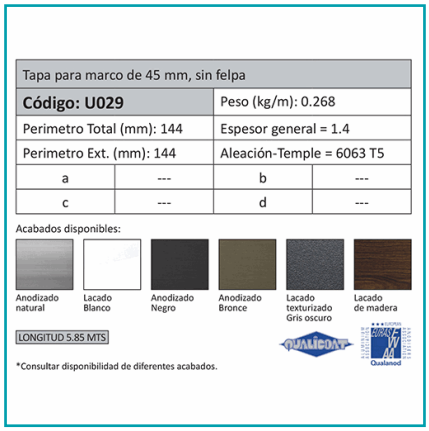

Tapa para marco de 45 mm, sin felpa			
Código: U029		Peso (kg/m): 0.268	
Perimetro Total (mm): 144		Espesor general = 1.4	
Perimetro Ext. (mm): 144		Aleación-Temple = 6063 T5	
a	---	b	---
c	---	d	---

Acabados disponibles:

Anodizado natural | Lacado Blanco | Anodizado Negro | Anodizado Bronce | Lacado texturizado Gris oscuro | Lacado de madera

LONGITUD 5.85 MTS

*Consultar disponibilidad de diferentes acabados.

Código de producto: U029 - WHITE	**Marca:** CARBONE
Peso (Kg): 1.8 Kg	**Tipo:** Serie Perimetral Abatible de 45 mm

INFORMACIÓN ADICIONAL

Tapa Final Sin Felpa Marco 45 Mm. Espesor 1.4 Mm. Largo 5.85 Mts. Acabado Lacado Blanco.

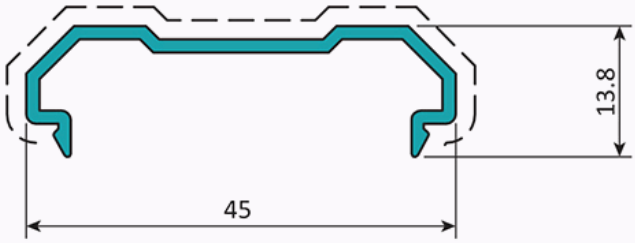

Tapa para marco de 45 mm, sin felpa			
Código: U029		Peso (kg/m): 0.268	
Perimetro Total (mm): 144		Espesor general = 1.4	
Perimetro Ext. (mm): 144		Aleación-Temple = 6063 T5	
a	---	b	---
c	---	d	---

Acabados disponibles:

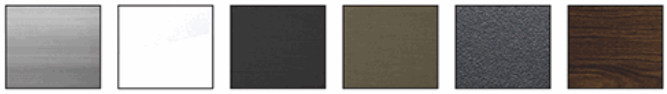

Anodizado natural | Lacado Blanco | Anodizado Negro | Anodizado Bronce | Lacado texturizado Gris oscuro | Lacado de madera

LONGITUD 5.85 MTS

*Consultar disponibilidad de diferentes acabados.