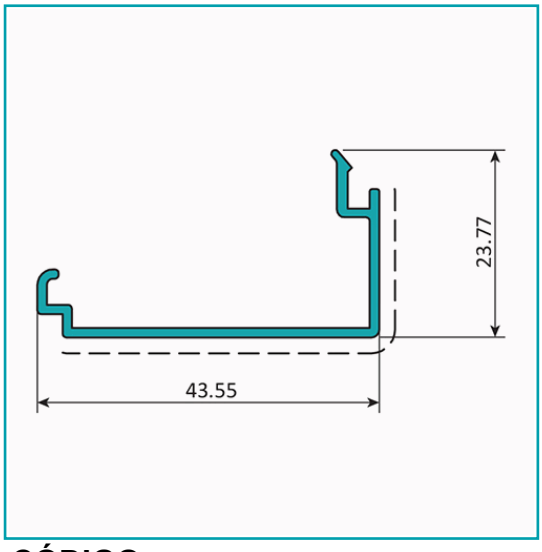

FICHA TÉCNICA

Cierre Pilastra. Espesor 1.2 Mm. Largo 5.85 Mts. Acabado Anodizado Negro 15 Micron. (D3-P1-A2-05-05)

CÓDIGO:
U031 - BLACK

Cierre de travesaño de 45 mm			
Código: U031		Peso (kg/m): 0.265	
Perimetro Total (mm): 163		Espesor general = 1.2	
Perimetro Ext. (mm): 163		Aleación-Temple = 6063 T5	
a	---	b	---
c	---	d	---

Acabados disponibles:

Anodizado natural | Lacado Blanco | Anodizado Negro | Anodizado Bronce | Lacado texturizado Gris oscuro | Lacado de madera

LONGITUD 5.85 MTS

*Consultar disponibilidad de diferentes acabados.

Código de producto: U031 - BLACK	**Marca:** CARBONE
Peso (Kg): 1.25 Kg	**Tipo:** Serie Perimetral Abatible de 45 mm

INFORMACIÓN ADICIONAL

Cierre Pilastra. Espesor 1.2 Mm. Largo 5.85 Mts. Acabado Anodizado Negro 15 Micron. (D3-P1-A2-05-05)

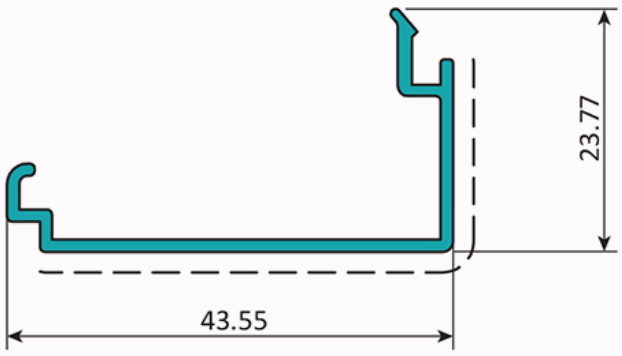

Cierre de travesaño de 45 mm			
Código: U031		Peso (kg/m): 0.265	
Perimetro Total (mm): 163		Espesor general = 1.2	
Perimetro Ext. (mm): 163		Aleación-Temple = 6063 T5	
a	---	b	---
c	---	d	---

Acabados disponibles:

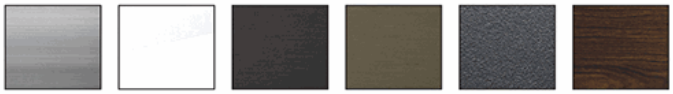

Anodizado natural | Lacado Blanco | Anodizado Negro | Anodizado Bronce | Lacado texturizado Gris oscuro | Lacado de madera

LONGITUD 5.85 MTS

*Consultar disponibilidad de diferentes acabados.