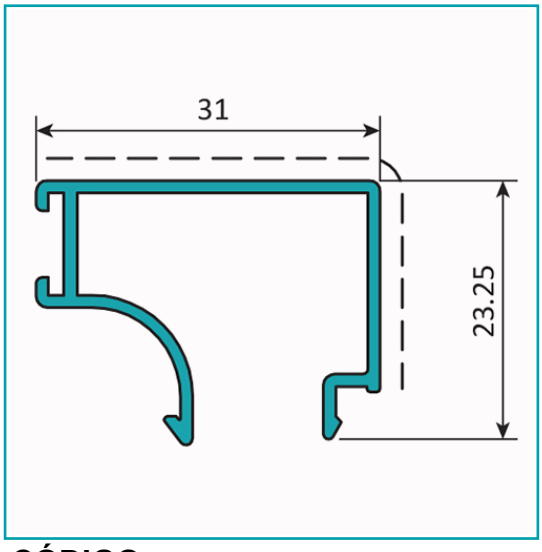

CÓDIGO:
U032 - BRONZE

FICHA TÉCNICA

Junquillo Recto 31 Mm. Espesor 1.1 Mm. Largo 5.85 Mts. Acabado Anodizado Bronze 15 Micron.

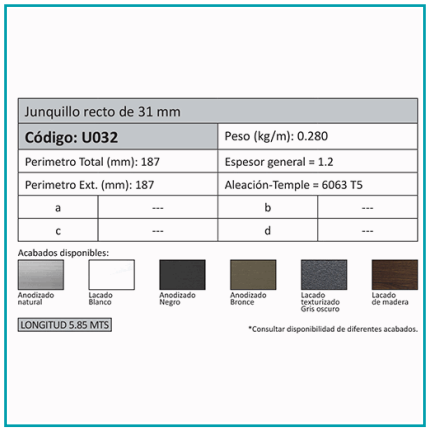

Junquillo recto de 31 mm			
Código: U032		Peso (kg/m): 0.280	
Perimetro Total (mm): 187		Espesor general = 1.2	
Perimetro Ext. (mm): 187		Aleación-Temple = 6063 T5	
a	---	b	---
c	---	d	---

Acabados disponibles:

Anodizado natural | Lacado Blanco | Anodizado Negro | Anodizado Bronce | Lacado texturizado Gris oscuro | Lacado de madera

LONGITUD 5.85 MTS

*Consultar disponibilidad de diferentes acabados.

***Nombre:** Junquillo recto de 31 mm	**¿Dónde usarlo?:** Trabajos arquitectónicos
Acabado: Anodizado	**Alto (cm):** 2.325 cm
Ancho (cm): 3.1 cm	**Cantidad x Empaque:** 1
Certificaciones: Qualanod	**Código de producto:** U032 - BRONZE
Color: Bronce	**Especificaciones:** Anodizado Bronze 15 Micrón.
Espesor: 1.2 mm	**Longitud:** 5.85 m
Marca: CARBONE	**Material:** Aluminio 6063 T5
Medida: Perímetro Total (mm): 187	**Medida 2:** Perímetro Ext. (mm): 187
Observaciones: Consultar disponibilidad de diferentes acabados	**Peso (Kg):** 1.7 Kg
Procedencia: Importado	**Se vende por:** Unidad
Tipo: Serie Perimetral Abatible de 45 mm	**Usos:** Construcción

INFORMACIÓN ADICIONAL

Junquillo Recto 31 Mm. Espesor 1.1 Mm. Largo 5.85 Mts. Acabado Anodizado Bronze 15 Micron.

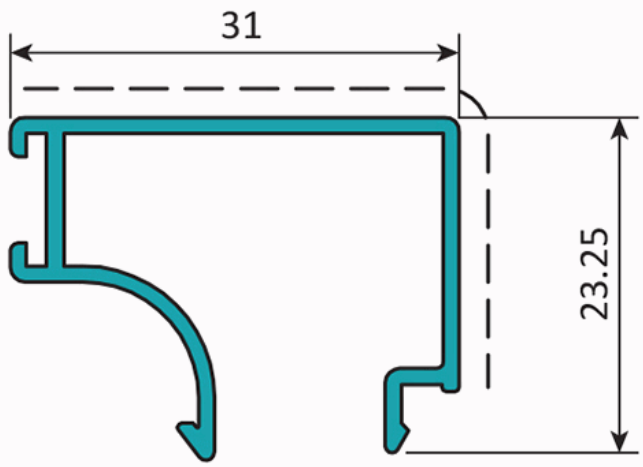

Junquillo recto de 31 mm			
Código: U032		Peso (kg/m): 0.280	
Perimetro Total (mm): 187		Espesor general = 1.2	
Perimetro Ext. (mm): 187		Aleación-Temple = 6063 T5	
a	---	b	---
c	---	d	---

Acabados disponibles:

Anodizado natural | Lacado Blanco | Anodizado Negro | Anodizado Bronce | Lacado texturizado Gris oscuro | Lacado de madera

LONGITUD 5.85 MTS

*Consultar disponibilidad de diferentes acabados.