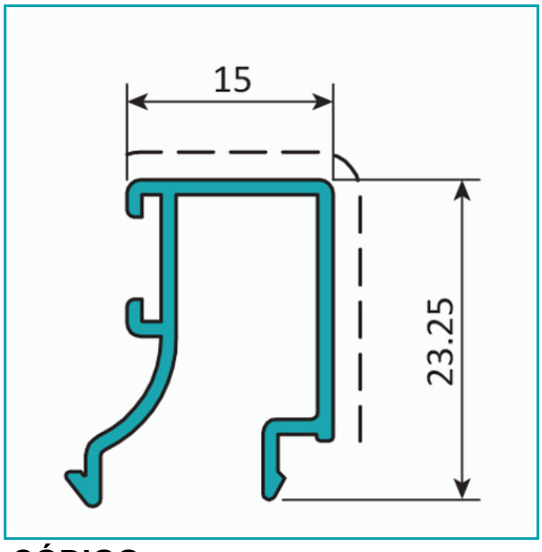

CÓDIGO:
U046 - BRONZE

FICHA TÉCNICA

Junquillo Recto 15 Mm. Espesor 1.1 Mm. Largo 5.85 Mts. Acabado Anodizado Bronze 15 Micron. (D3-P1-A1-05-07)

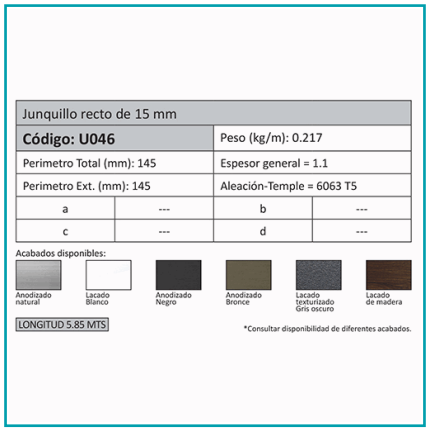

Junquillo recto de 15 mm			
Código: U046		Peso (kg/m): 0.217	
Perimetro Total (mm): 145		Espesor general = 1.1	
Perimetro Ext. (mm): 145		Aleación-Temple = 6063 T5	
a	---	b	---
c	---	d	---

Acabados disponibles:

Anodizado natural | Lacado Blanco | Anodizado Negro | Anodizado Bronce | Lacado texturizado Gris oscuro | Lacado de madera

LONGITUD 5.85 MTS

*Consultar disponibilidad de diferentes acabados.

Código de producto: U046 - BRONZE	**Marca:** CARBONE
Peso (Kg): 1.3 Kg	**Tipo:** Serie Perimetral Abatible de 45 mm

INFORMACIÓN ADICIONAL

Junquillo Recto 15 Mm. Espesor 1.1 Mm. Largo 5.85 Mts. Acabado Anodizado Bronze 15 Micron. (D3-P1-A1-05-07)

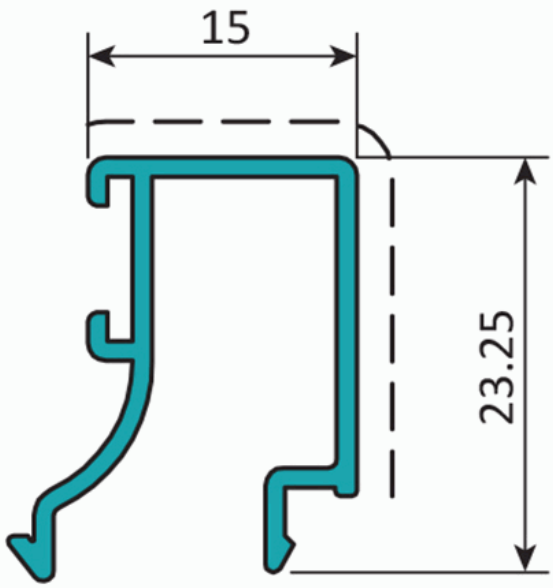

Junquillo recto de 15 mm			
Código: U046		Peso (kg/m): 0.217	
Perimetro Total (mm): 145		Espesor general = 1.1	
Perimetro Ext. (mm): 145		Aleación-Temple = 6063 T5	
a	---	b	---
c	---	d	---

Acabados disponibles:

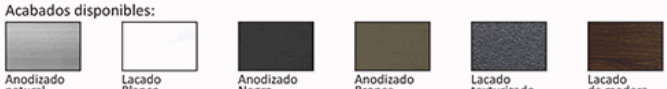

Anodizado natural | Lacado Blanco | Anodizado Negro | Anodizado Bronce | Lacado texturizado Gris oscuro | Lacado de madera

LONGITUD 5.85 MTS

*Consultar disponibilidad de diferentes acabados.