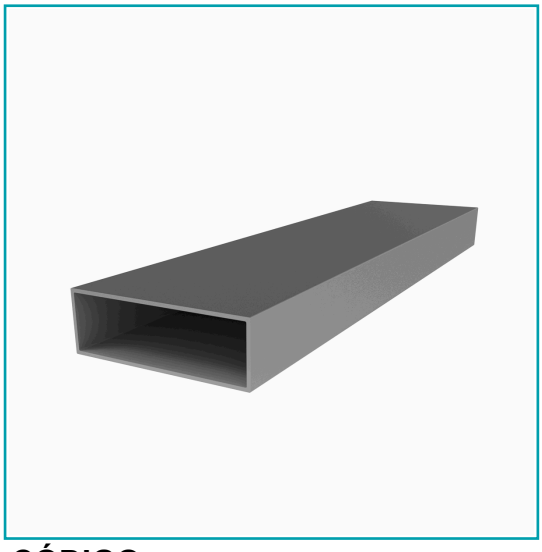

FICHA TÉCNICA

Tr-4 Perfil De Aluminio Rectangular 1 3/4" X 1" Espesor 1.4Mm. Largo 5.85M. Acabado Anodizado Silver 15 Micrones.

CÓDIGO:
U102 - SILVER

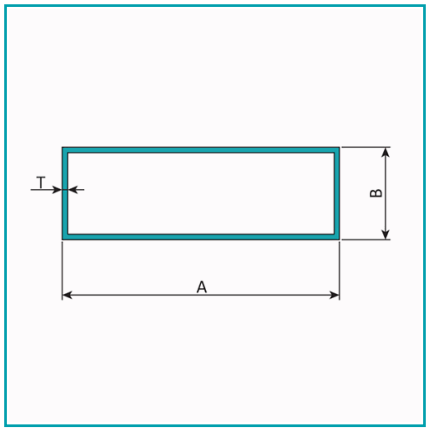

***Nombre:** Perfil de aluminio rectangular.	**¿Dónde usarlo?:** Para su uso en proyectos arquitectónicos, construcción y varios
Acabado: Anodizado	**Alto (cm):** 2.54 cm
Ancho (cm): 44.5 cm	**Cantidad x Empaque:** 1
Características: Perfil cerrado	**Certificaciones:** Qualanod
Código de producto: U102 - SILVER	**Color:** Plateado
Especificaciones: Anodizado plateado de 15 micrones	**Espesor:** 1.4mm
Longitud: 5.85 mts.	**Marca:** CARBONE
Material: Aluminio	**Materiales:** Aleación 6063 T5
Medida: 44.5 x 25.4mm	**Peso (Kg):** 3.27 Kg
Peso por metro: 0.51 Kg/M	**Procedencia:** Importado
Recomendaciones: Consultar disponibilidad de diferentes acabados	**Se vende por:** Unidad
Tipo: Perfiles Decorativos Rectangulares	**Usos:** Construcción

INFORMACIÓN ADICIONAL

Tr-4 Perfil De Aluminio Rectangular 1 3/4" X 1" Espesor 1.4Mm. Largo 5.85M. Acabado Anodizado Silver 15 Micrones.

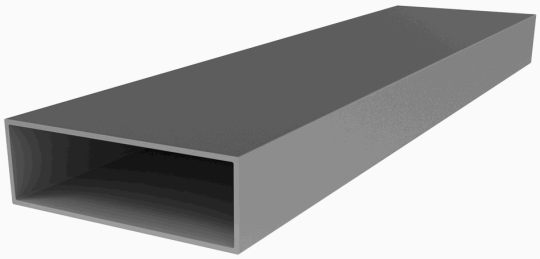

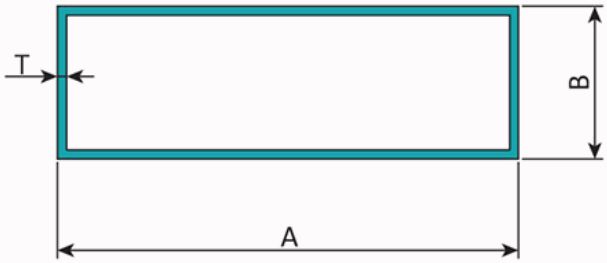
T
B
A