FICHA TÉCNICA

Tr-4 Perfil De Aluminio Rectangular 1 3/4" X 1" Espesor 1.4Mm. Largo 5.85M. Acabado Lacado Blanco.

CÓDIGO:
U102 - WHITE

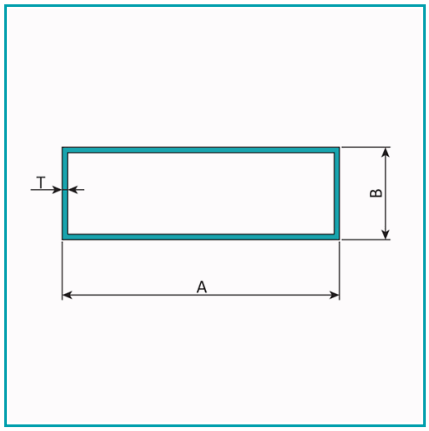

***Nombre:** Perfil de aluminio rectangular.	**¿Dónde usarlo?:** Para su uso en proyectos arquitectónicos, construcción y varios
Acabado: Lacado	**Alto (cm):** 2.54 cm
Ancho (cm): 44.5 cm	**Cantidad x Empaque:** 1
Características: Perfil cerrado	**Certificaciones:** Qualicoat
Código de producto: U102 - WHITE	**Color:** Blanco
Espesor: 1.4mm	**Longitud:** 5.85 mts.
Marca: CARBONE	**Material:** Aluminio
Materiales: Aleación 6063 T5	**Medida:** 44.5 x 25.4mm
Peso (Kg): 3.27 Kg	**Peso por metro:** 0.51 Kg/M
Procedencia: Importado	**Recomendaciones:** Consultar disponibilidad de diferentes acabados
Se vende por: Unidad	**Tipo:** Perfiles Decorativos Rectangulares
Usos: Construcción	

INFORMACIÓN ADICIONAL

Tr-4 Perfil De Aluminio Rectangular 1 3/4" X 1" Espesor 1.4Mm. Largo 5.85M. Acabado Lacado Blanco.

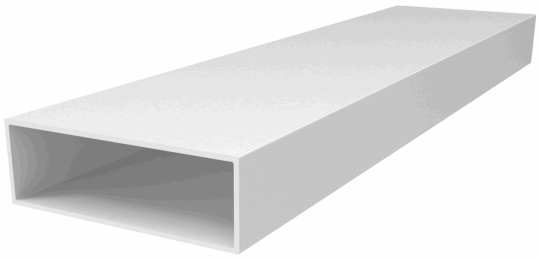

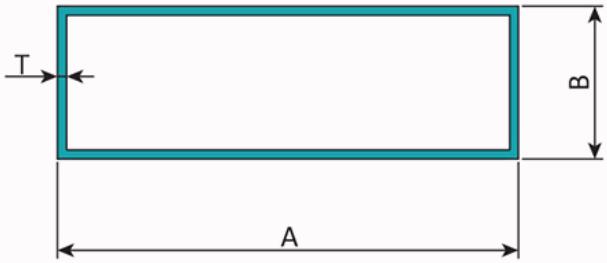
T
B
A