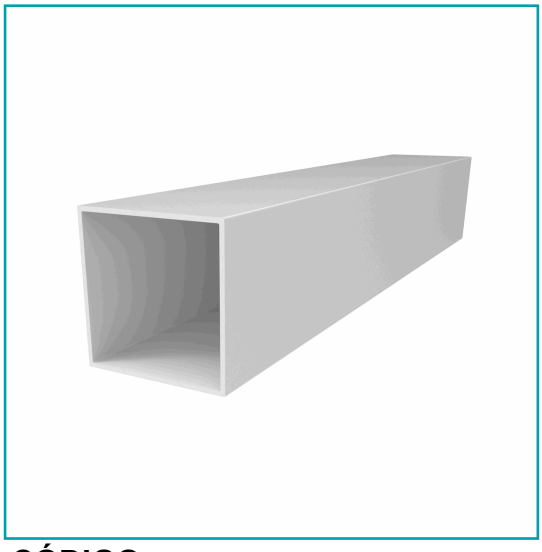

FICHA TÉCNICA

Tc-1 Tubo Cuadrado 1 3/4" X 1 3/4" Espesor 1.6 Mm. Largo 5.85 Mts. Acabado Lacado Blanco.

CÓDIGO:
U103 - WHITE

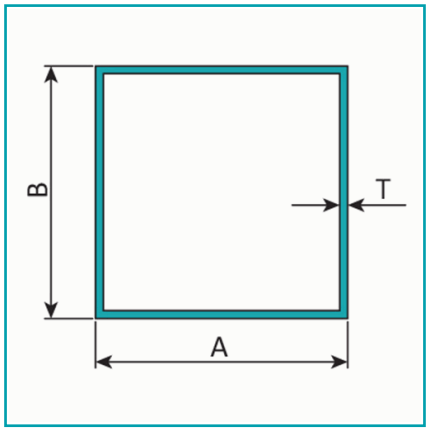

***Nombre:** TC-1 Tubo Cuadrado	**¿Dónde usarlo?:** Para aplicaciones de uso arquitectónico
Acabado: Lacado	**Alto (cm):** 4.45 cm
Ancho (cm): 4.45 cm	**Cantidad x Empaque:** 1
Certificaciones: Qualicoat	**Código de producto:** U103 - WHITE
Color: Blanco	**Especificaciones:** Tipo de aleación 6063 - T5. Anodizado Negro 15 Micrón.
Espesor: 1.6mm	**Longitud:** 5.85 m
Marca: CARBONE	**Material:** Aluminio
Medida: Cuadrado 44.5 x 44.5 mm.	**Peso (Kg):** 11.5 Kg
Peso por metro: 4.77 Kg/M	**Tipo:** Perfiles Decorativos Cuadrados
Usos: Construcción	

INFORMACIÓN ADICIONAL

Tc-1 Tubo Cuadrado 1 3/4" X 1 3/4" Espesor 1.6 Mm. Largo 5.85 Mts. Acabado Lacado Blanco.

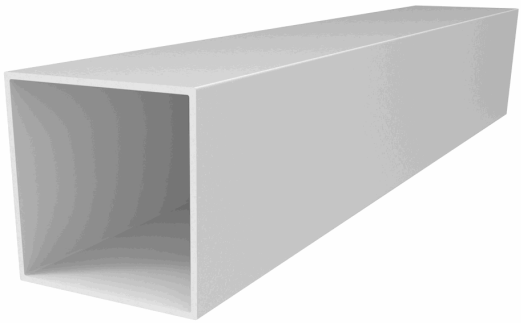

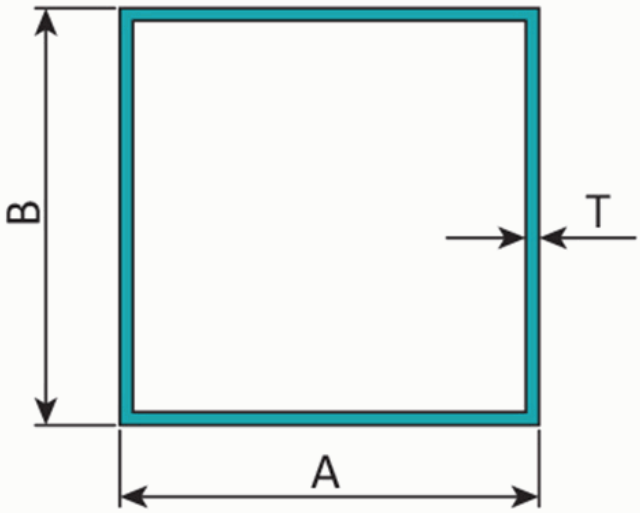
B
T
A