FICHA TÉCNICA

Tr-7 Tubo Rectangular 3" X 1" Espesor 1.5 Mm. Largo 5.85 Mts. Acabado Lacado Blanco.

CÓDIGO:
U106 - WHITE

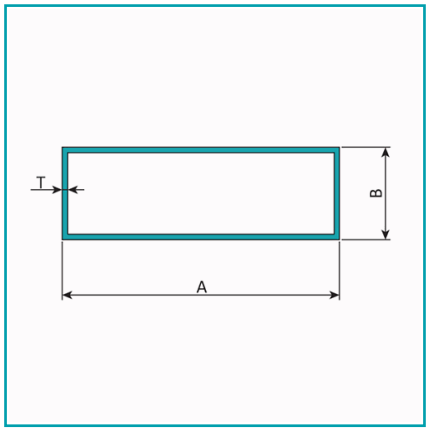

***Nombre:** TR-7 Tubo Rectangular	**Acabado:** Lacado
Alto (cm): 2.54 cm	**Ancho (cm):** 7.62 cm
Cantidad x Empaque: 1	**Certificaciones:** Qualicoat
Código de producto: U106 - WHITE	**Color:** Blanco
Espesor: 1.5 mm	**Longitud:** 5.85 m
Marca: CARBONE	**Material:** Aluminio 6063 T5
Medida: 3" x 1"	**Peso (Kg):** 5.15 kg
Procedencia: Importado	**Recomendaciones:** Consultar disponibilidad de diferentes acabados
Se vende por: Unidad	**Tipo:** Perfiles Decorativos Rectangulares
Usos: Construcción	

INFORMACIÓN ADICIONAL

Tr-7 Tubo Rectangular 3" X 1" Espesor 1.5 Mm. Largo 5.85 Mts. Acabado Lacado Blanco.

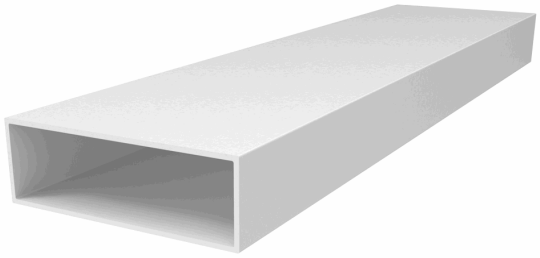

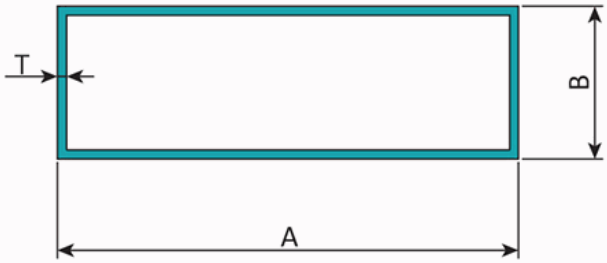
T
B
A