FICHA TÉCNICA

Tr-11 Tubo Rectangular 3" X 1 3/4" Espesor 1.5 Mm. Largo 5.85 Mts. Acabado Anodizado Negro 15 Micron

CÓDIGO:
U107 - BLACK

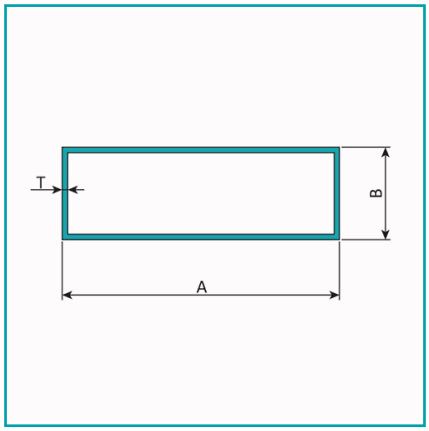

***Nombre:** Tubo rectangular	**¿Dónde usarlo?:** Perfiles de aluminio rectangulares
Acabado: Anodizado	**Alto (cm):** 4.45 cm
Ancho (cm): 7.62 cm	**Cantidad x Empaque:** 1
Certificaciones: Qualanod	**Código de producto:** U107 - BLACK
Color: Negro	**Espesor:** 1.5mm
Longitud: 5.85m	**Marca:** CARBONE
Material: Aluminio	**Materiales:** 6063 - T5
Medida: 76.2 x 44.5 mm.	**Observaciones:** Consultar disponibilidad de diferentes acabados.
Peso (Kg): 0.961 Kg	**Peso por metro:** 0.96 Kg/M
Procedencia: Importado	**Se vende por:** Unidad
Tipo: Perfiles Decorativos Rectangulares	**Usos:** Construcción

INFORMACIÓN ADICIONAL

Tr-11 Tubo Rectangular 3" X 1 3/4" Espesor 1.5 Mm. Largo 5.85 Mts. Acabado Anodizado Negro 15 Micron

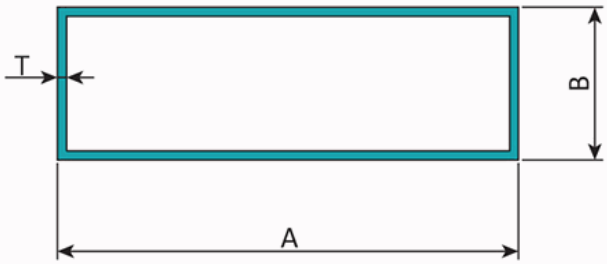
T
B
A