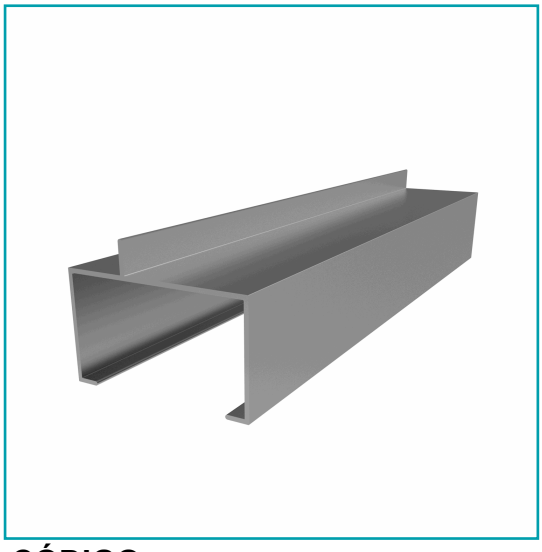

FICHA TÉCNICA

Ce-30 Perfil Marco Fijo 3" X 1 3/4" Abierto Con Aleta Descentrada. Espesor 1.8 Mm. Largo 5.85 Mts. Acabado Anodizado Silver 15 Micron.

CÓDIGO:
U122 - SILVER

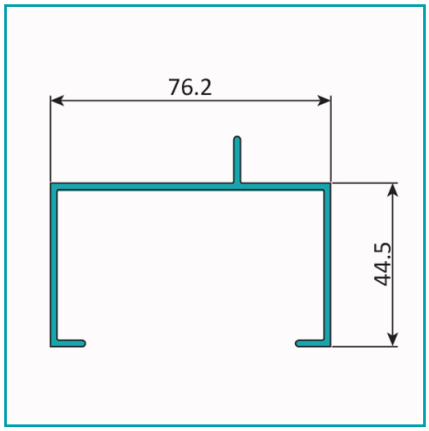

***Nombre:** Perfil abierto con aleta descentrada de 3"x 13/4"	**¿Dónde usarlo?:** Para su uso en proyectos arquitectónicos, construcción y varios
Acabado: Anodizado	**Alto (cm):** 7.62 cm
Ancho (cm): 4.45 cm	**Cantidad x Empaque:** 1
Características: Perfil abierto	**Certificaciones:** Qualanod
Código de producto: U122 - SILVER	**Color:** Plateado
Especificaciones: Anodizado plateado de 15 micrones	**Espesor:** 1.8mm
Longitud: 5.85 mts.	**Marca:** CARBONE
Material: Aluminio	**Materiales:** Aleación 6063 T5
Medida: Rectangular 76.2 x 44.5 mm	**Medida 2:** Aleta Descentrada 3"x 1-3/4"
Peso (Kg): 4.85kg	**Peso por metro:** 0.93 KG/M
Procedencia: Importado	**Recomendaciones:** Consultar disponibilidad de diferentes acabados
Tipo: Puertas y Fijos Sistema Tradicional	**Usos:** Construcción

INFORMACIÓN ADICIONAL

Ce-30 Perfil Marco Fijo 3" X 1 3/4" Abierto Con Aleta Descentrada. Espesor 1.8 Mm. Largo 5.85 Mts. Acabado Anodizado Silver 15 Micron.

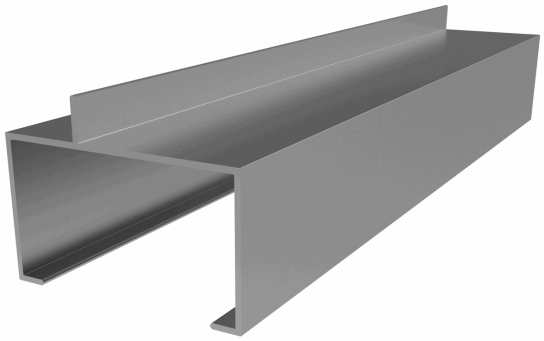

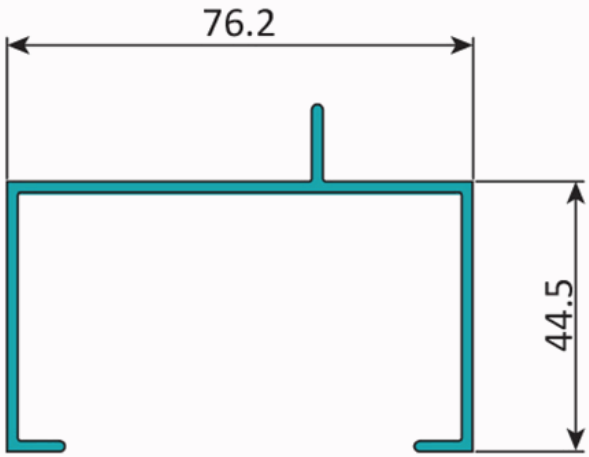
76.2
44.5