FICHA TÉCNICA

Trc-41 Perfil Marco Fijo 3" X 1 3/4" Cerrado Doble Aleta Descentrada. Espesor 1.5 Mm. Largo 5.85 Mts. Acabado Anodizado Bronce 15 Micron

CÓDIGO:
U124 - BRONZE

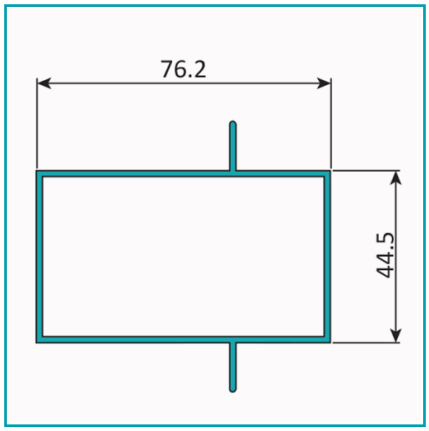

***Nombre:** Tubo rectangular con doble aleta descentrada.	**¿Dónde usarlo?:** Para su uso en proyectos arquitectónicos, construcción y varios
Acabado: Anodizado	**Alto (cm):** 4.45 cm
Ancho (cm): 7.62 cm	**Cantidad x Empaque:** 1
Características: Perfil cerrado	**Certificaciones:** Qualanod
Código de producto: U124 - BRONZE	**Color:** Bronce
Especificaciones: Anodizado de 15 micrones	**Espesor:** 1.5 mm
Longitud: 5.85 mts.	**Marca:** CARBONE
Material: Aluminio	**Materiales:** Aleación 6063 T5
Medida: Rectangular 76.2 x 44.5 mm.	**Peso (Kg):** 1063 Kg
Peso por metro: 1.06 KG/M	**Procedencia:** Importado
Recomendaciones: Consultar disponibilidad de diferentes acabados	**Se vende por:** Unidad
Tipo: Puertas y Fijos Sistema Tradicional	**Usos:** Construcción

INFORMACIÓN ADICIONAL

Trc-41 Perfil Marco Fijo 3" X 1 3/4" Cerrado Doble Aleta Descentrada. Espesor 1.5 Mm. Largo 5.85 Mts. Acabado Anodizado Bronce 15 Micron

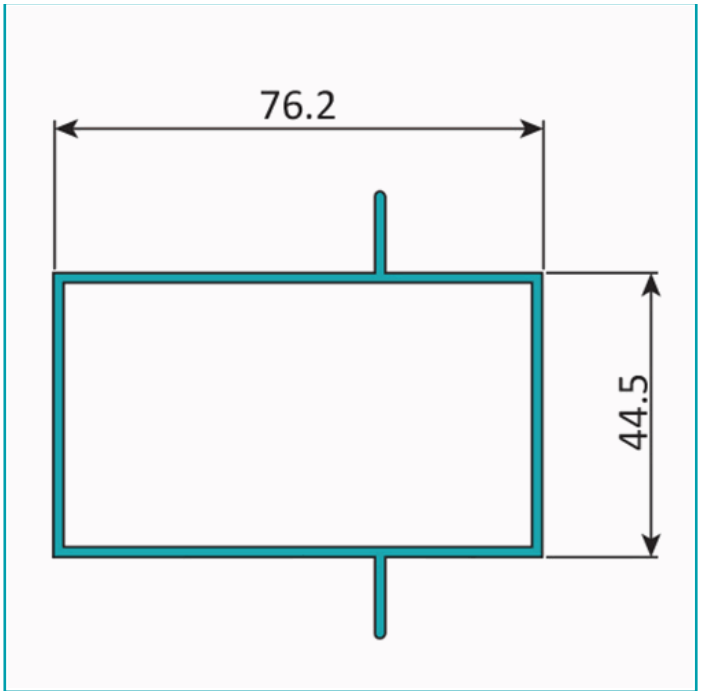
76.2
44.5