FICHA TÉCNICA

Perfil Marco Fijo 4" X 1 3/4" Cerrado Doble Aleta Descentrada 1.8 Mm L=5.85 M Anodizado Negro 15 Micron.

CÓDIGO:
U124.1 - BLACK

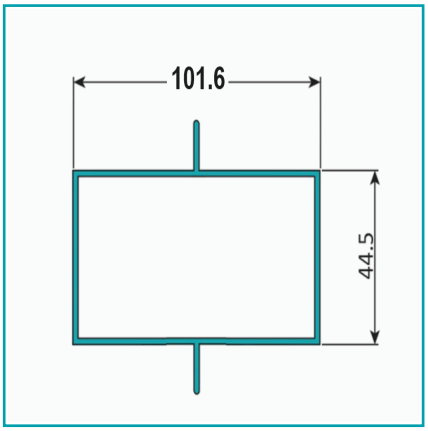

***Nombre:** Perfil Marco Fijo 4" x 1 3/4" Cerrado Doble Aleta Descentrada 1.8 mm L=5.85 m NEGRO	**¿Dónde usarlo?:** Para su uso en proyectos arquitectónicos, construcción y varios
Acabado: Anodizado	**Alto (cm):** 4.45 cm
Ancho (cm): 7.62 cm	**Cantidad x Empaque:** 1
Características: Perfil cerrado	**Certificaciones:** Qualanod
Código de producto: U124.1 - BLACK	**Color:** Negro
Especificaciones: Anodizado de 15 micrones	**Espesor:** 1.8mm
Longitud: 5.85 mts.	**Marca:** CARBONE
Material: Aluminio	**Materiales:** Aleación 6063 T5
Medida: Rectangular 101.6 x 44.5 mm.	**Peso (Kg):** 5.75 Kg
Peso por metro: 1.06 KG/M	**Procedencia:** Importado
Recomendaciones: Consultar disponibilidad de diferentes acabados	**Se vende por:** Unidad
Tipo: Puertas y Fijos Sistema Tradicional	**Usos:** Construcción

INFORMACIÓN ADICIONAL

Perfil Marco Fijo 4" X 1 3/4" Cerrado Doble Aleta Descentrada 1.8 Mm L=5.85 M Acabado Anodizado Negro 15 Micron.

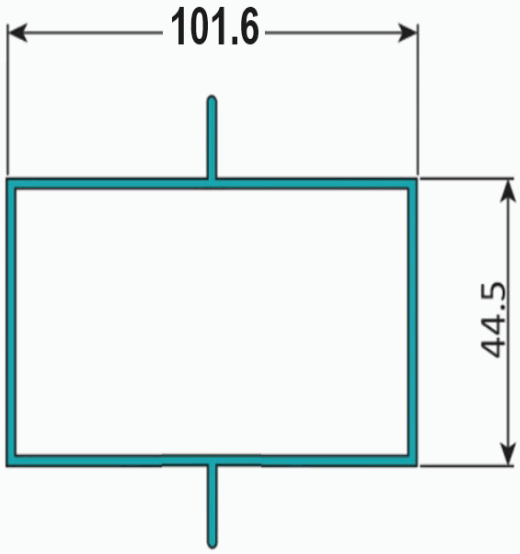
101.6
44.5