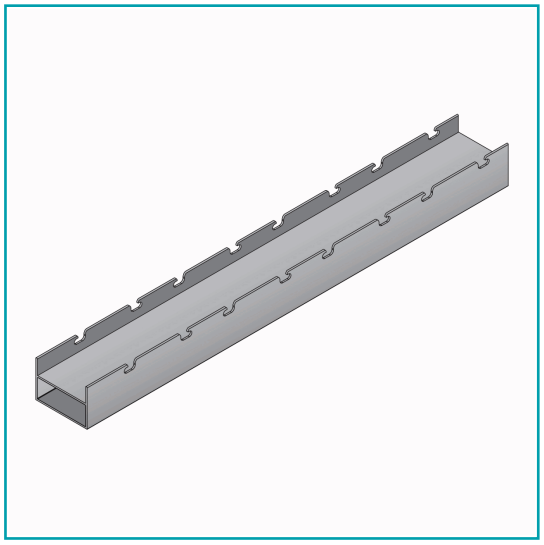

FICHA TÉCNICA

Marco Mecanizado Reforzado Para Montaje De Louver Modelo U128 Y U128.1. Espacio Visible 12.34 Mm. Paso 1. Espesor 1.6 Mm. Largo 5.85 Mts. Acabado Anodizado Silver 15 Micron

CÓDIGO:
U127.1-PASO-1-SILVER

***Nombre:** Marco mecanizado reforzado para Montaje de Louver modelo U128 y U128.1	**Acabado:** Anodizado
Código de producto: U127.1-PASO-1-SILVER	**Color:** Silver
Marca: CARBONE	**Peso (Kg):** 4.5 Kg
Procedencia: Importado	**Se vende por:** Pieza
Tipo: Louvers o Lamas	**Usos:** Interiores

INFORMACIÓN ADICIONAL
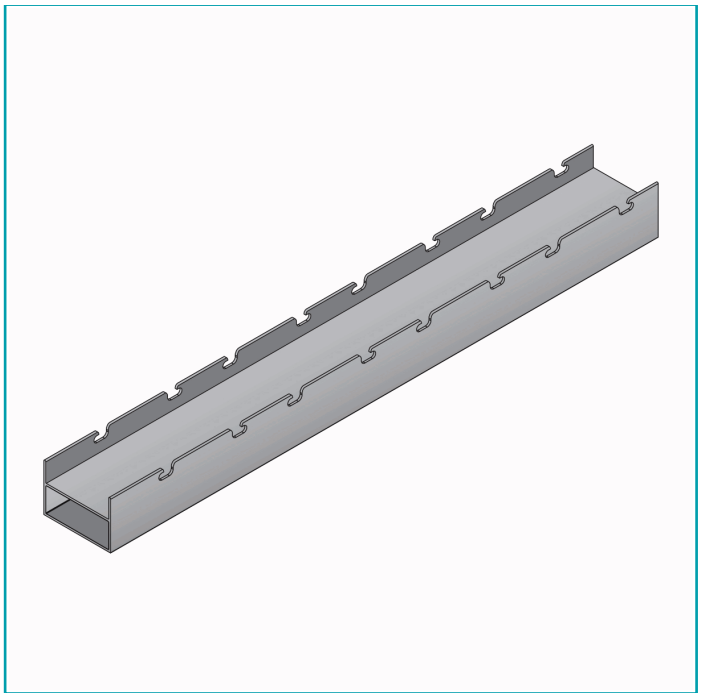
Marco Mecanizado Reforzado Para Montaje De Louver Modelo U128 Y U128.1
-Espacio Visible 12.34 Mm
-Espesor 1.6Mm
-Largo 5.85 Mts
-Acabado Anodizado
-Silver 15 Micron