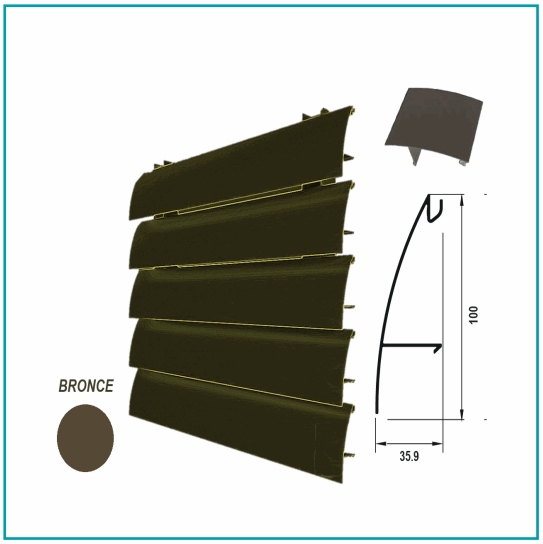

FICHA TÉCNICA

Lama Louver Curva Bronce Para Clipar En Marco U127 Ancho 100X35X1Mm 5800 Mm Long. Espesor 1.0 Mm. Largo 5.85 Mts. Acabado Anodizado Bronze 15 Micron

CÓDIGO:
U128.2 - BRONZE

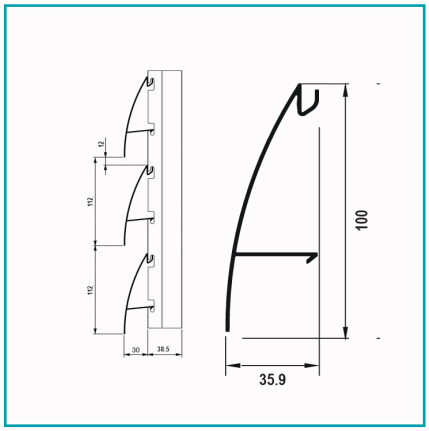

***Nombre:** Lama Louver Curva Bronce para clipar en marco U127 Ancho 100x35x1mm 5800 mm long.	**¿Dónde usarlo?:** Para su uso en proyectos arquitectónicos, construcción y varios
Acabado: Anodizado	**Alto (cm):** 3.59 cm
Ancho (cm): 10 cm	**Características:** Forma de Z.
Características 2: Instalación rápida mediante pre - mecanizado en el marco.	**Características 3:** Funciona a presión, no requiere tornillo.
Certificaciones: Qualanod, ISO 9001:2015, PED/AD2000, ISO 14001:2004, OHSAS 18001:2007	**Código de producto:** U128.2 - BRONZE
Color: Bronce	**Especificaciones:** Anodizado bronze de 15 micrones
Espesor: 1 mm	**Longitud:** 5.85 mts.
Marca: CARBONE	**Material:** Aluminio
Materiales: Aleación 6063 T5	**Norma de Fabricación:** AAMA 611-98, AAMA 601, AAMA 607.1, BS EN 573, BS EN 755
Peso (Kg): 2.46kg	**Peso por metro:** 0.42 KG/M
Procedencia: Importado	**Tipo:** Louvers o Lamas
Usos: Construcción	

INFORMACIÓN ADICIONAL

Lama Louver Curva Bronce Para Clipar En Marco U127 Ancho 100X35X1Mm 5800 Mm Long. Espesor 1.0 Mm. Largo 5.85 Mts. Acabado Anodizado Bronze 15 Micron

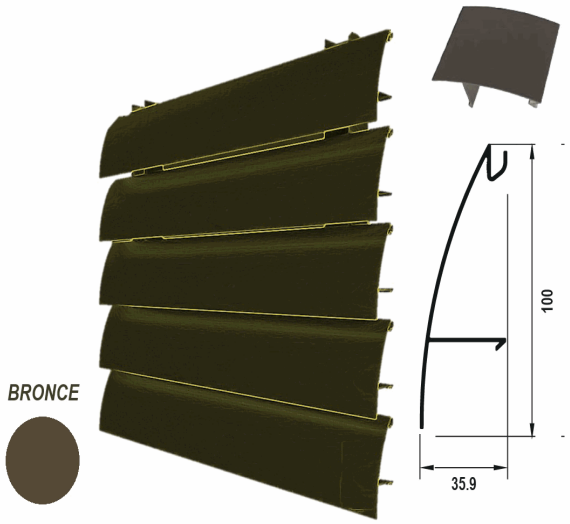

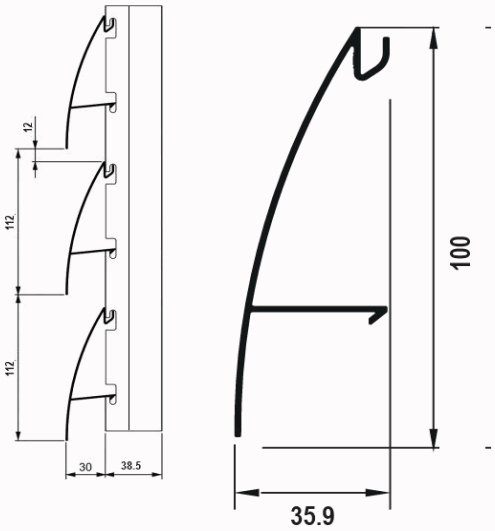

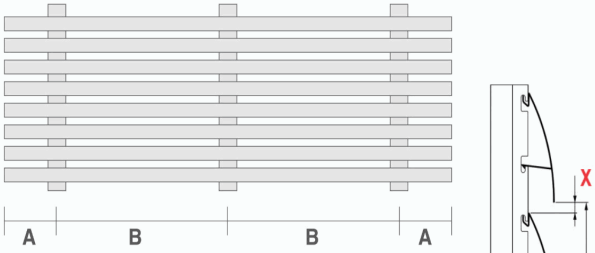

Velocidad del viento	A	B
254 Km/h	200 mm	1100 mm

No. LAMAS	Separación entre Lamas	Área libre ventilación		Pesos
	X	Cms	%	M²
Paso 0 - 10 Lamas	3.4 mm	2.29	20.59	5.160
Paso 1 - 9 Lamas	12.5 mm	2.65	21.18	4.706
Paso 2 - 8 Lamas	22 mm	3.07	23.00	4.479
Paso 3 - 7 Lamas	33.34 mm	5.54	33.22	3.798