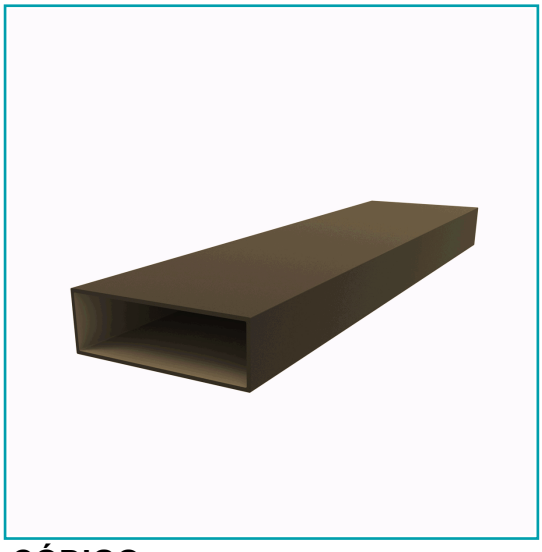

FICHA TÉCNICA

Tubo Rectangular 6" X 2" Espesor 3.0 Mm. Largo 5.85 Mts. Acabado Anodizado Bronce 15 Micron

CÓDIGO:
U142 - BRONZE

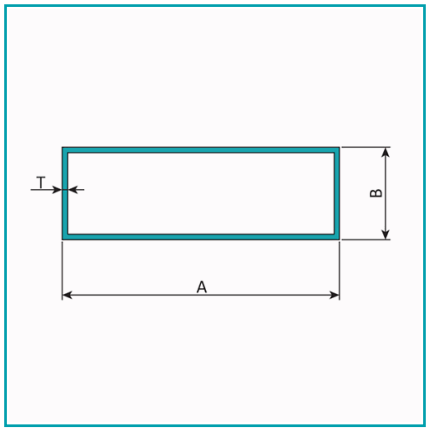

***Nombre:** Tubo rectangular	**¿Dónde usarlo?:** Para su uso en proyectos arquitectónicos, construcción y varios
Acabado: Anodizado	**Alto (cm):** 5.0 cm
Ancho (cm): 15.0 cm	**Cantidad x Empaque:** 1
Características: Perfil cerrado	**Certificaciones:** Qualanod
Código de producto: U142 - BRONZE	**Color:** Bronce
Especificaciones: Anodizado bronce de 15 micrones	**Espesor:** 3mm
Longitud: 5.85 mts.	**Marca:** CARBONE
Material: Aluminio	**Materiales:** Aleación 6063 T5
Medida: Rectangular 150 x 50 mm.	**Peso (Kg):** 3.17 Kg
Peso por metro: 3.17 KG/M	**Procedencia:** Importado
Recomendaciones: Consultar disponibilidad de diferentes acabados	**Se vende por:** Unidad
Tipo: Puertas y Fijos Sistema Tradicional	**Usos:** Construcción

INFORMACIÓN ADICIONAL

Tubo Rectangular 6" X 2" Espesor 3.0 Mm. Largo 5.85 Mts. Acabado Anodizado Bronce 15 Micron

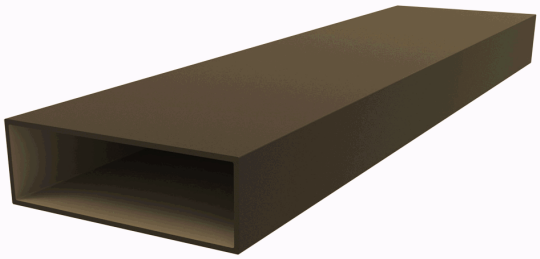

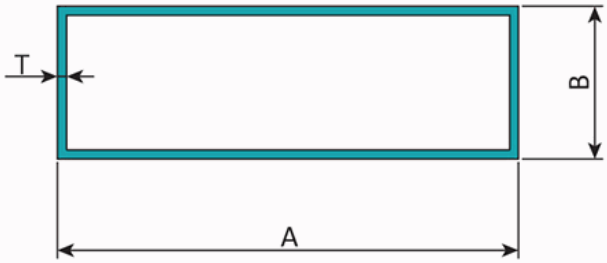
T
B
A