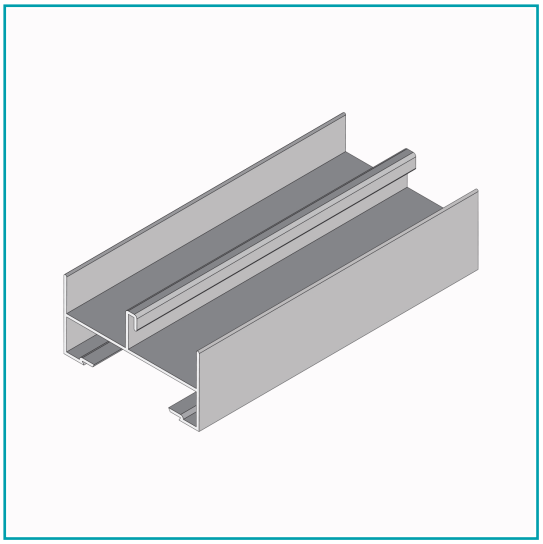

FICHA TÉCNICA

Marco Lateral Ventana Vc . Espesor 1.27 Mm. Largo 5.85 Mts. Acabado Anodizado Silver 15 Micron Vc121

CÓDIGO:
U147 - SILVER

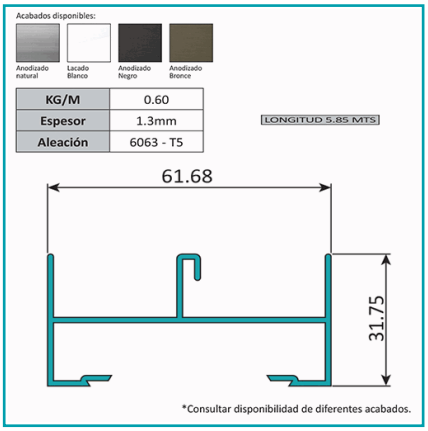

***Nombre:** Marco lateral ventana corredera 62 x 32mm	**Acabado:** Anodizado
Alto (cm): 3.175 cm	**Ancho (cm):** 6.168 cm
Cantidad x Empaque: 1	**Certificaciones:** Qualanod
Código de producto: U147 - SILVER	**Color:** Silver
Espesor: 1.3mm	**Longitud:** 5.85 m
Marca: CARBONE	**Material:** Aluminio 6063 T5
Observaciones: Consultar disponibilidad de diferentes acabados.	**Peso (Kg):** 0.6 Kg
Peso por metro: 0.60 KG/M	**Procedencia:** Importado
Se vende por: Unidad	**Tipo:** Ventanas VC Sistema Tradicional
Usos: Construcción	

INFORMACIÓN ADICIONAL

Marco Lateral Ventana Vc . Espesor 1.27 Mm. Largo 5.85 Mts. Acabado Anodizado Silver 15 Micron Vc121

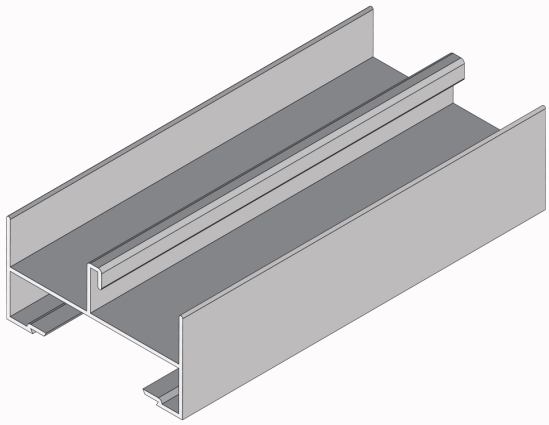

Acabados disponibles:

Anodizado natural | Lacado Blanco | Anodizado Negro | Anodizado Bronce

KG/M	0.60
Espesor	1.3mm
Aleación	6063 - T5

LONGITUD 5.85 MTS

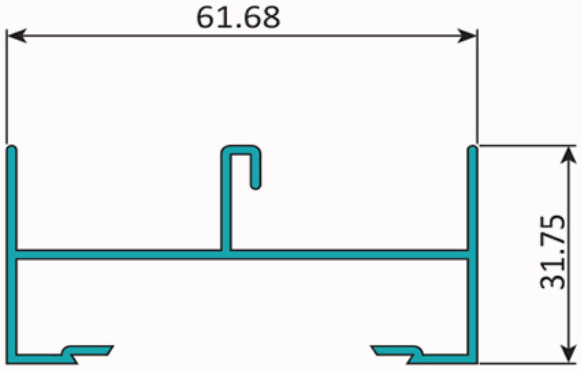

*Consultar disponibilidad de diferentes acabados.