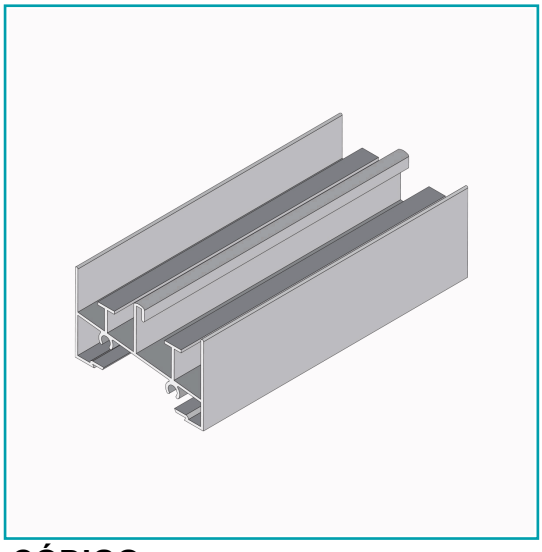

FICHA TÉCNICA

Marco Inferior Ventana Vc . Espesor 1.27 Mm. Largo 5.85 Mts. Acabado Anodizado Silver 15 Micron Vc122

CÓDIGO:
U149 - SILVER

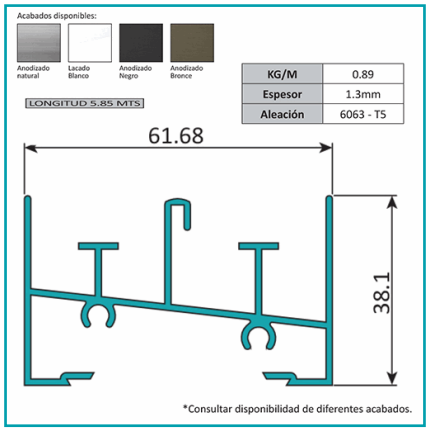

Código de producto: U149 - SILVER	**Marca:** CARBONE
Peso (Kg): 0.89 Kg	**Tipo:** Ventanas VC Sistema Tradicional

INFORMACIÓN ADICIONAL

Marco Inferior Ventana Vc . Espesor 1.27 Mm. Largo 5.85 Mts. Acabado Anodizado Silver 15 Micron Vc122

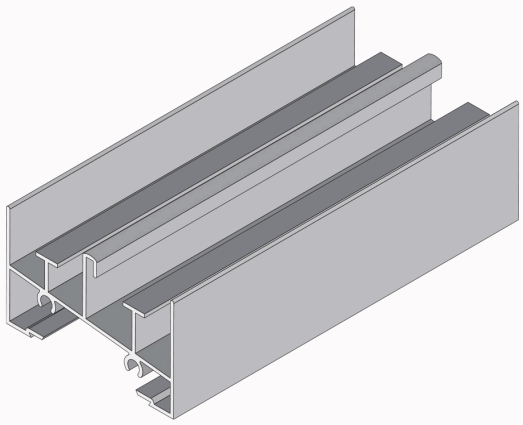

Acabados disponibles:

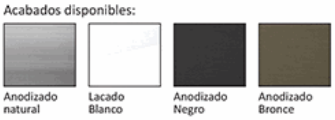

LONGITUD 5.85 MTS

KG/M	0.89
Espesor	1.3mm
Aleación	6063 - T5

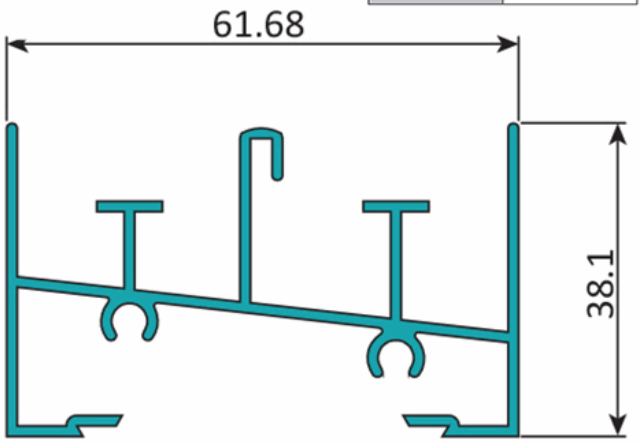

*Consultar disponibilidad de diferentes acabados.