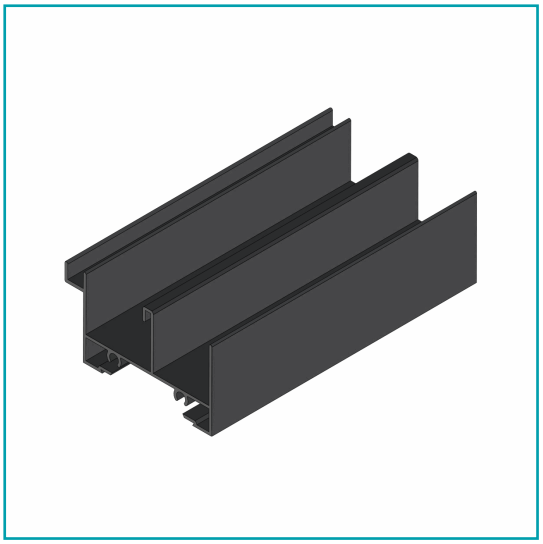

FICHA TÉCNICA

Marco Superior Ventana Vc Mosquitero. Espesor 1.27 Mm Largo 5.85 Mts. Acabado Anonizado Negro Vc124

CÓDIGO:
U150- BLACK

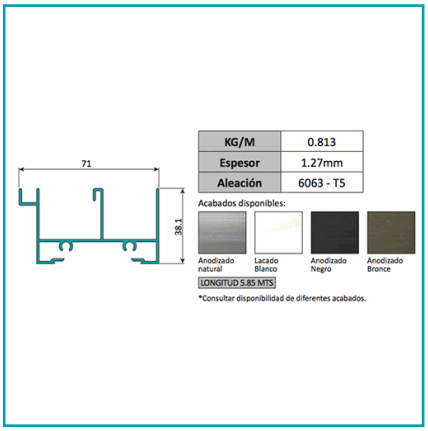

Código de producto: U150- BLACK	**Marca:** CARBONE
Peso (Kg): 0.81 Kg	**Tipo:** Ventanas VC Sistema Tradicional

INFORMACIÓN ADICIONAL

Marco Superior Ventana Vc Mosquitero. Espesor 1.27 Mm Largo 5.85 Mts. Acabado Anonizado Negro Vc124

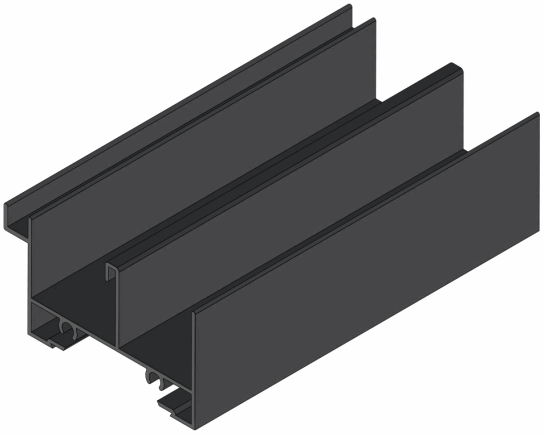

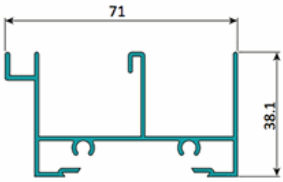

KG/M	0.813
Espesor	1.27mm
Aleación	6063 - T5

Acabados disponibles:

Anodizado natural | Lacado Blanco | Anodizado Negro | Anodizado Bronce

LONGITUD 5.85 MTS

*Consultar disponibilidad de diferentes acabados.