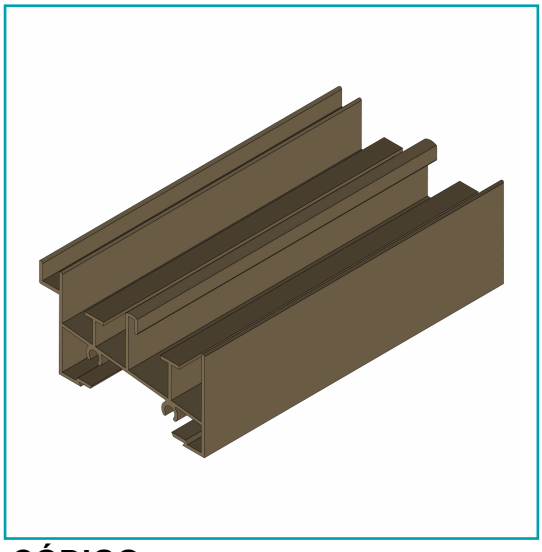

FICHA TÉCNICA

Marco Inferior Ventana Vc Mosquitero. Espesor 1.27 Mm Largo 5.85 Mts. Acabado Anonizado Bronce Vc122

CÓDIGO:
U151- BROZE

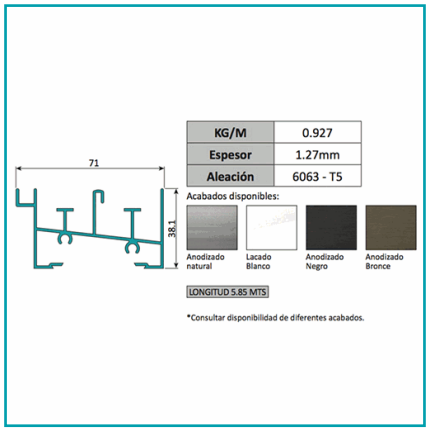

Código de producto: U151- BROZE	**Marca:** CARBONE
Peso (Kg): 0.93 Kg	**Tipo:** Ventanas VC Sistema Tradicional

INFORMACIÓN ADICIONAL

Marco Inferior Ventana Vc Mosquitero. Espesor 1.27 Mm Largo 5.85 Mts. Acabado Anonizado Bronce Vc122

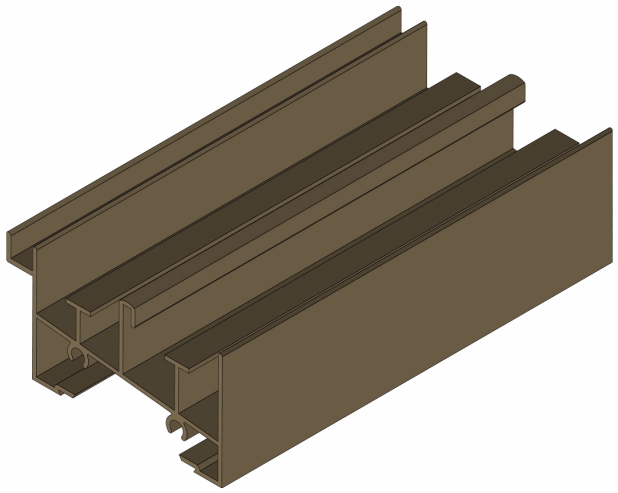

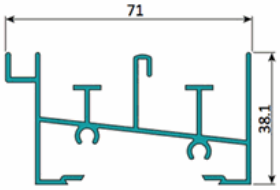

KG/M	0.927
Espesor	1.27mm
Aleación	6063 - T5

Acabados disponibles:

Anodizado natural | Lacado Blanco | Anodizado Negro | Anodizado Bronce

LONGITUD 5.85 MTS

*Consultar disponibilidad de diferentes acabados.