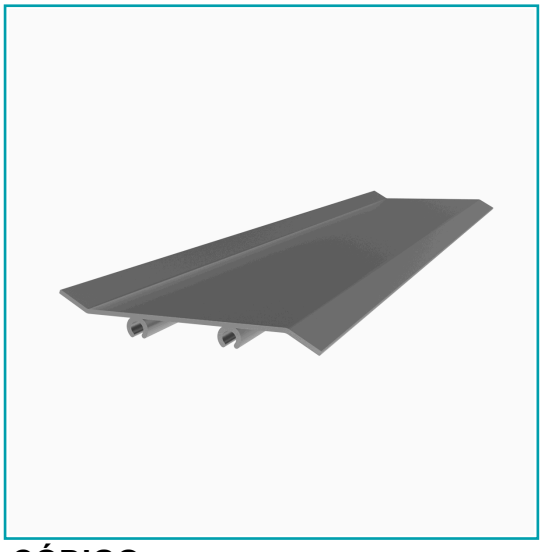

FICHA TÉCNICA

Lama De Louver En Foma De Z 50Mm. Espesor 1.3 Mm. Largo 5.85 Mts. Acabado Anodizado Silver

CÓDIGO:
U170 - SILVER

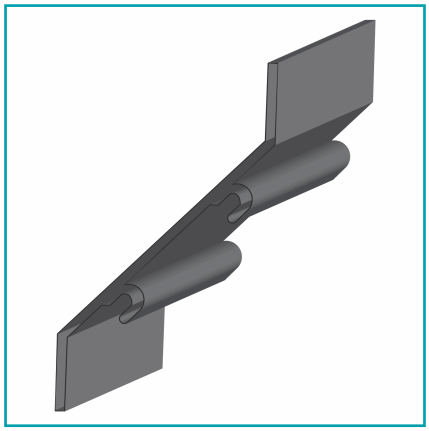

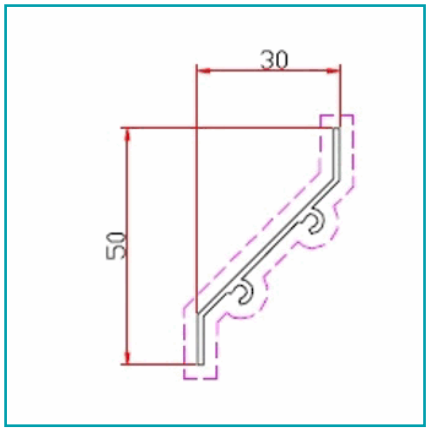

***Nombre:** Lama de Louver en foma de Z	**¿Dónde usarlo?:** Para su uso en proyectos arquitectónicos, construcción y varios
Acabado: Anodizado	**Alto (cm):** 3.01 cm
Ancho (cm): 7 cm	**Cantidad x Empaque:** 1
Características: Forma de Z.	**Características 2:** Instalación rápida mediante pre - mecanizado en el marco.
Características 3: Funciona a presión, no requiere tornillo.	**Certificaciones:** Qualanod, ISO 9001:2015, PED/AD2000, ISO 14001:2004, OHSAS 18001:2007
Código de producto: U170 - SILVER	**Color:** Silver
Especificaciones: Anodizado silver de 15 micrones	**Espesor:** 1.3mm
Longitud: 5.85 mts.	**Marca:** CARBONE
Material: Aluminio	**Materiales:** Aleación 6063 T5
Norma de Fabricación: AAMA 611-98, AAMA 601, AAMA 607.1, BS EN 573, BS EN 755	**Peso (Kg):**
Peso por metro:	**Procedencia:** Importado
Se vende por: Unidad	**Tipo:** Louvers o Lamas
Usos: Construcción	

INFORMACIÓN ADICIONAL
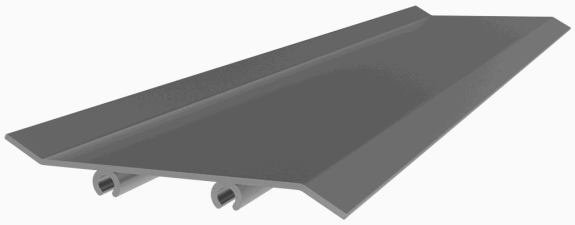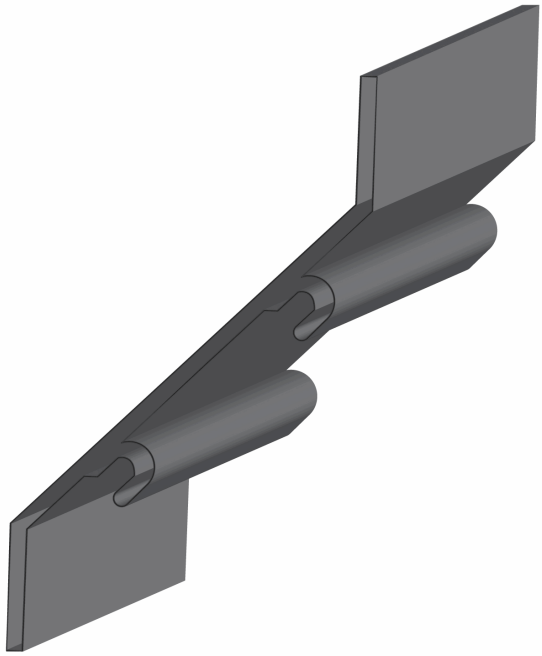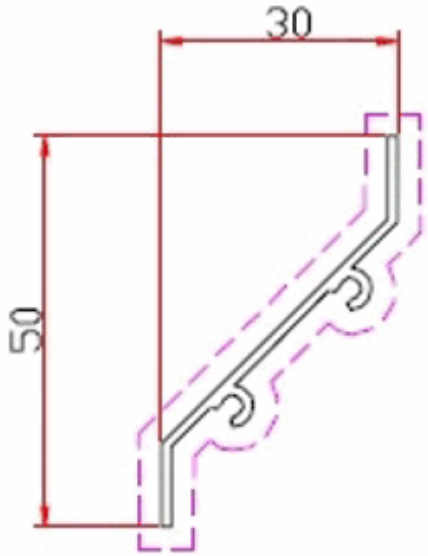
Lama De Louver En Foma De Z 50Mm. Espesor 1.3 Mm. Largo 5.85 Mts. Acabado Anodizado Silver