FICHA TÉCNICA

Manilla Multipunto Para Sistema Cm75. Acabado Blanco. Incluye Cilindro Y Llave.

CÓDIGO:
UA023 - WHITE

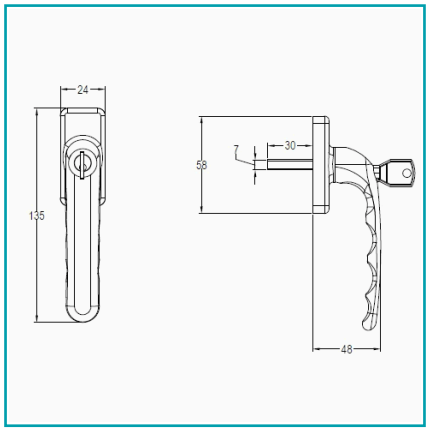

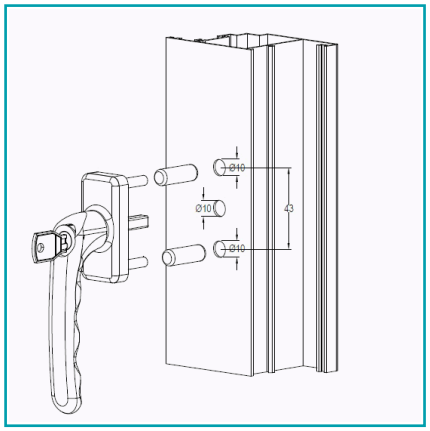

***Nombre:** Manilla multipunto	**¿Dónde usarlo?:** Para sistema CM75.
Cantidad x Empaque: 1	**Características:** Función izquierda y derecha reversible.
Código de producto: UA023 - WHITE	**Color:** Blanco
Incluye: Cilindro y llave.	**Marca:** ACOFAL
Material: Aluminio	**Materiales:** Fabricado con aleación de Aluminio y Zinc.
Observaciones: Disponible en acabado pintado en color blanco o negro.	**Presentación:** Caja
Procedencia: Importado	**Se vende por:** Unidad
Tipo: Serie Perimetral de 70 mm	**Usos:** Construcción

INFORMACIÓN ADICIONAL

Manilla Multipunto Para Sistema Cm75. Acabado Blanco. Incluye Cilindro Y Llave.

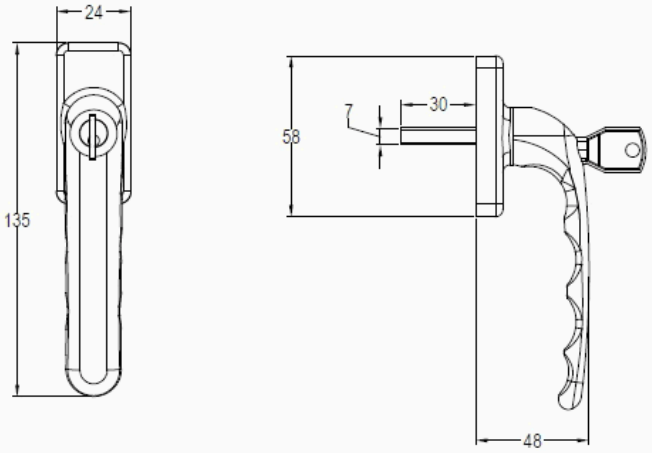
24
135
7
30
58
48

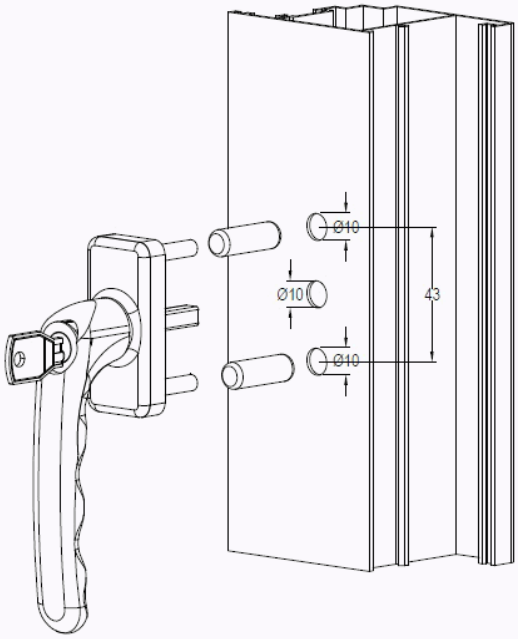
Ø10
Ø10
Ø10
43